AGRICULTURAL MACHINERY
enorossi

GIROANDANATORE
WINDROW ROTARY RAKE
DR 420 4R

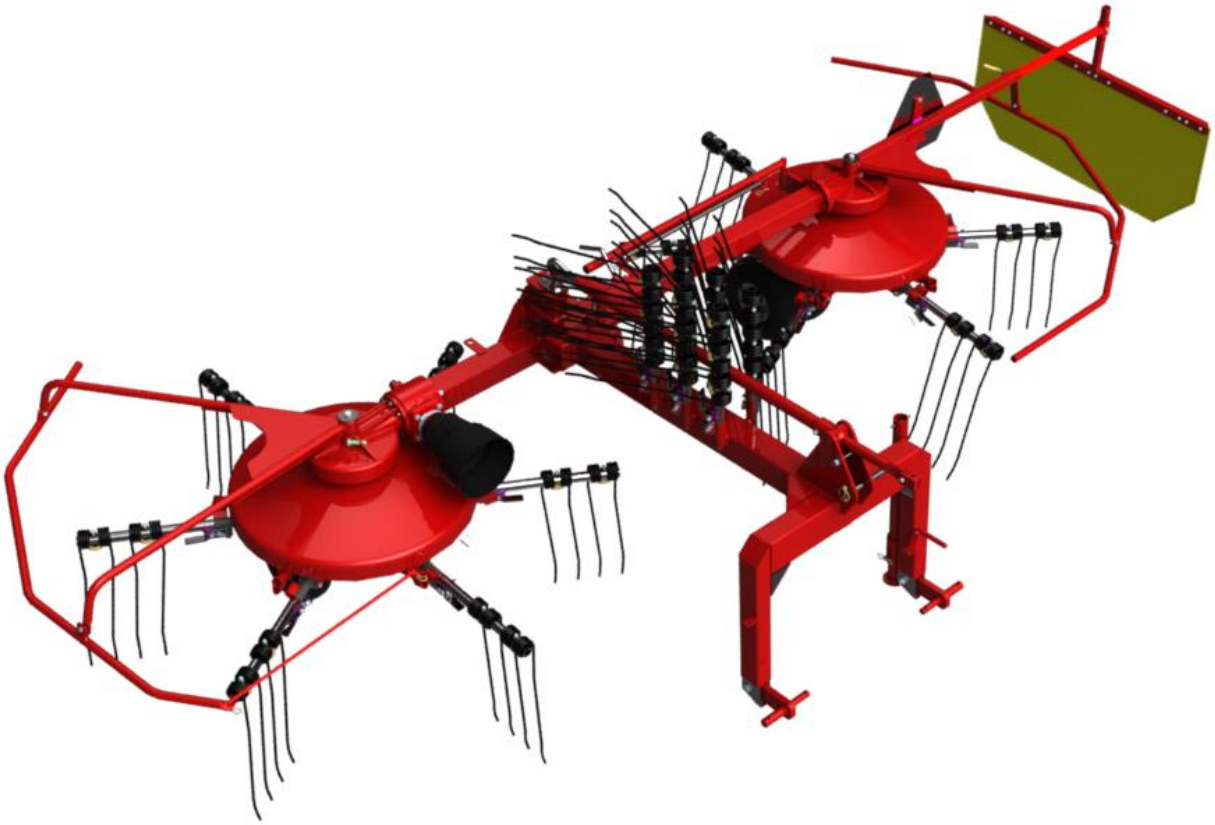

ISTRUZIONI ORIGINALI

TRANSLATION OF THE ORIGINAL INSTRUCTIONS

MANUALE DI USO E MANUTENZIONE
USE AND MAINTENANCE MANUAL

rev.3 - 09/15

ENOAGRICOLA ROSSI s.r.l. - Via Cortonese s.n. - Calzolaro di Umbertide 06018 - Pg Italia
Tel. (39) 075-930 22 22 Telefax (39) 075-930 23 28 -enorossi@enorossi.it info@enorossi.it

ENOAGRICOLA ROSSI s.r.l.
Via Cortonese s.n
Calzolaro di Umbertide 06018 Pg Italia
Tel. (39) 075-930 22 22 - Telefax (39) 075-930 23 28
e-mail: enorossi@enorossi.it - info@enorossi.it

DICHIARAZIONE CE DI CONFORMITÀ

(All.IIA Direttiva Macchine 2006/42/CE)

EC DECLARATION OF CONFORMITY

(Annex IIA Machinery Directives 2006/42/EC)

Il Fabbricante **ENOAGRICOLA ROSSI s.r.l.**
con sede in via Cortonese s.n. - 06018
Calzolaro di Umbertide (PG) - Italia

dichiara sotto la propria responsabilità che la macchina

The Manufacturer, **ENOAGRICOLA ROSSI s.r.l.**
with head office in Via Cortonese s.n. - 06018
Calzolaro di Umbertide (PG) - Italy

declares under its own responsability that the machine

GIROANDANATORE – WINDROW ROTARY RAKE *Denominazione generica e commerciale – Generis denomination and commercial name*		
DR 420 4R *Serie/Modello – Series/Model*	**….** *Matricola- Serial number*	**20..** *Anno costruz.- Manuf. year*

le cui funzioni sono descritte in questo manuale

è conforme ai requisiti essenziali di Sicurezza e di Tutela della Salute di cui alla Direttiva Macchine **2006/42/CE**

Per la verifica della Conformità di cui alle Direttive sopra menzionate, sono state consultate le seguenti Norme Armonizzate EN:

whose functions are described in this manual

Is conform to the essential Requirements of Safety and Health Protection, as per Machinery Directive **2006/42/EC**

To verify the conformity of the above-mentioned Directives, the following EN Harmonized Standarts have been consulted:

EN ISO 4254-1:2013 - **EN ISO 4254-10:2010**
EN ISO 4413:2010 - ISO 11684 (1995) **- EN 12100:2010**
EN ISO 12965:2010 - **EN ISO 13857** (2008) - **ISO 3600:2015**

E autorizza il Sig. Giovannini Massimo
Via Cortonese s.n. - 06018
Calzolaro di Umbertide (PG) - Italia

a costituire il Fascicolo Tecnico per suo conto

and authorizes Mr. Giovannini Massimo
Via Cortonese s.n. - 06018
Calzolaro di Umbertide (PG) - Italy

To compose the technical documentation on its behalf

Calzolaro di Umbertide, ……..

GIOVANNINI ADELMO
……. …… ……
Legale rappresentante – Legal Representative

INDICE - CONTENT

DICHIARAZIONE CE DI CONFORMITÀ	2	**EC DECLARATION OF CONFIRMITY**	2
INTRODUZIONE	5	**INTRODUCTION**	5
INFORMAZIONI SUL MANUALE	5	INFORMATION ON THE MANUAL	5
IDENTIFICAZIONE E CERTIFICAZIONI CE	6	IDENTIFICATION AND EC CERTIFICATION	6
COMPONENTI PRINCIPALI E DATI TECNICI	7	MAIN COMPONENTS AND TECHNICAL DATA	7
GARANZIA	8	WARRANTY	8
MONTAGGIO RUOTE E DENTI	10	**ASSEMBLY OF WHEELS AND TEETH**	10
MONTAGGIO MOLLE	10	SPRING ASSEMBLY	10
REGOLAZIONE E USO DELL'ATTREZZATURA	11	**ADJUSTMENT AND USE OF THE EQUIPMENT**	11
SPARGITURA DI FORAGGIO SEMISECCO E VERDE	11	TEDDING OF SEMI-DRAY AND GREEN FORAGE	11
ANDANA CENTRALE	13	CENTRAL WINDROW	13
PULIZIA AI LIMITI DEL CAMPO	15	CLEANING OF FIELD BORDER	15
RIBALTAMENTO	17	OVERTURNING	17
ANDANALATERALE SINISTRA	19	LEFT SIDE WINDROW	19
TRASPORTO SU STRADA	21	TRANSPORT ON ROAD	21
AVVERTENZE NELL'USO DELL'ATTREZZATURA	22	WARNINGS DURING THE USE OF THE EQUIPMENT	22
PITTOGRAMMI	23	PICTOGRAMS	23
RICAMBI	25	**SPARE PARTS**	25

Direttiva Macchine e Norme armonizzate
I giroandanatori sono stati progettati seguendo le norme descritte nella Direttiva Macchine **2006/42CE** ed in particolare soddisfano le seguenti Norme armonizzate:

EN ISO 4254-1:2013 Macchine agricole - Sicurezza - Parte 1: Requisiti comuni di sicurezza

EN ISO 4254-10:2010 Macchine agricole - Sicurezza - Parte 10: Ranghinatori e Giroandanatore

EN ISO 4413:2010 Oleoidraulica - Regole generali e requisiti di sicurezza per i sistemi e i loro componenti.

ISO 11684: Trattrici, macchine agricole e forestali, macchine a motore da giardinaggio - Segni grafici per la sicurezza e pittogrammi di segnalazione dei pericoli - Principi generali (1995)

EN 12100:2010 Sicurezza del macchinario - Principi generali di progettazione - Valutazione del rischio e riduzione del rischio

EN 12965:2009 Trattori e macchine per l'agricoltura e la silvicoltura. Presa di forza (PTO), alberi di trasmissione e le loro guardie. Sicurezza

EN 13857: Sicurezza del macchinario - Distanze di sicurezza per impedire il raggiungimento di zone pericolose con gli arti inferiori (2008)

Tutti i diritti sono riservati. È vietata la riproduzione di qualsiasi parte di questo manuale, in qualsiasi forma, senza l'esplicito permesso scritto della ENOROSSI. Il contenuto di questo manuale può essere modificato soltanto dalla ditta costruttrice e senza preavviso al Cliente.

Machine Directive and Harmonized standards
Windrow rotary rakes have been designed according to the Machinery Directive **EC/2006/42** standards and in particular comply with the following harmonized standards:

EN ISO 4254-1:2013 Agricultural machines - Safety - Part 1: Common safety requirements

EN ISO 4254-10:2010 Agricultural machines - Safety - Part 10: Hay rake and Hay tedder

EN ISO 4413:2010 Hydraulic fluid power – General rules and safety requirements for systems and their components

ISO 11684: Tractors, agricultural and forestry machinery, powered lawn and garden equipment – Safety graphic symbols and hazards indication pictograms – General Principles (1995)

EN 12100:2010 Safety of Machinery – General principles of design – Risk assessment and risk reduction

EN 12965:2009 Tractors, agricultural and forestry machinery. Power Take-Off (PTO), shafts and guards. Safety

EN 13857: Machinery safety – Safety distances to prevent hazard areas from being reached by lower limbs (2008)

All rights reserved. Reproduction of any parts of this manual, in any form without the Express griten permission of ENOROSSI, is prohibited. The contents of this manual can be modified only by the manufacturer and without notice to the Customer.

INTRODUZIONE

Informazioni sul manuale

La ditta **ENOROSSI** (di seguito denominata “Fabbricante”) ha progettato e realizzato l’attrezzatura nel rispetto di appropriate norme di sicurezza con il preciso intento di salvaguardare sia il personale che vi opera intorno che l’intero sistema operativo.

Ogni giroandanatore viene fornito di una copia di questo manuale, che deve essere letto attentamente prima che lo stesso venga utilizzato. Nel manuale sono contenute le informazioni necessarie per il trasporto, l’impiego e la manutenzione dell’attrezzatura nonché le relative norme di sicurezza.

La mancata conoscenza del suo sistema operativo potrebbe provocare incidenti, con conseguenti danni alla stessa attrezzatura. Pertanto, anche se al momento della consegna il Fabbricante fornisce al Cliente tutte le informazioni relative al giroandanatore (funzionamento, uso e manutenzione), questi è tenuto, comunque, a leggere il presente manuale e ad osservare le istruzioni in esso contenute.

Il manuale fornisce le indicazioni di base per ottenere le migliori condizioni di lavoro e di sicurezza ma resta comunque l'esperienza ed il buon senso dell'operatore il fattore più importante per il funzionamento dell’attrezzatura. La stesura del manuale è stata eseguita in base alle caratteristiche tecniche e costruttive degli attuali modelli di giroandanatore e non tiene conto dei modelli simili prodotti in precedenza. Tuttavia, il Fabbricante si riserva il diritto di apportare modifiche ai modelli in produzione, al fine di migliorarne il prodotto o qualora venissero emanate nuove disposizioni in materia (Direttiva Macchine), senza l’obbligo di adeguare i modelli costruiti in precedenza.

Il presente manuale costituisce parte integrante del giroandanatore e, perciò, deve essere bene conservato, pulito ed integro in tutte le sue parti e custodito in un apposito contenitore, posto sul telaio dell’attrezzatura o all’interno della cabina del trattore, pronto per ogni consultazione.

In caso di cessione del giroandanatore sarà importante verificare che il manuale sia presente nella sua custodia. Nel caso esso fosse andato disperso, sarà necessario chiederne un duplicato al Fabbricante.

Se durante la lettura del manuale le istruzioni risultassero incomprensibili, è opportuno contattare il Fabbricante, che fornirà gli opportuni chiarimenti. Qualora il manuale fosse tradotto in un’altra lingua e parte del suo contenuto dovesse dare adito a controversie, il testo valido di riferimento rimane quello scritto in lingua italiana.

INTRODUCTION

Information about the manual

ENOROSSI (hereinafter named "Manufacturer") has designed and built the equipment in compliance with the safety regulations and with the precise intent of protecting both the working personnel and the entire operating system.

Every windrow rotare rake is equipped with a copy of this manual, which should be read carefully before using the equipment. The manual contains the necessary information for the equipment transport, use and maintenance and the corresponding safety regulations.

The lack of knowledge of its operating system could cause accidents that may cause damage to the equipment. Therefore, even if upon delivery, the Manufacturer supplies the Customer with all the information concerning the windrow rotary rake (operation, use and maintenance), he must, however, read this manual and follow the contained instructions.

The manual gives the basic guidelines for the best working conditions and safety, but the operator's experience and common sense remains the most important factor for the equipment functioning.
This manual was created according to existing windrow rotary rake models specifications and design and does not take into account the similar models previously produced. However, the Manufacturer reserves the right to make changes to the models in production, in order to improve the product or where new regulations were enacted (Machinery Directive), without the obligation to update the previously built models.

This manual is part of the windrow rotary rake and, therefore, should be kept, clean and intact in all its parts and stored in a special container, placed on the equipment frame or inside the tractor cabin, ready for any consultation.

In case of sale of the Windrow rotary rake it is important to verify that the manual is present. If the manual is missing, a duplicate must be requested to the Manufacturer.

If while reading the manual the instructions are incomprehensible, you should contact the Manufacturer, which will provide the necessary clarifications. If the manual is translated into another language, and part of its contents lead to disputes, the valid reference texts remains the one written in Italian.

Segnalazioni contenute nel manuale:

IMPORTANTE
Per segnalare che le informazioni riportate devono essere assolutamente conosciute dall'operatore;

PERICOLO

Per segnalare una probabile situazione di pericolo che riguarda l'incolumità dell'operatore ed altrui (lievi infortuni o ferite) o che riguarda l'efficienza del giroandanatore;

La scritta **Nota** indica che l'argomento trattato può agevolare il lavoro svolto dall'operatore.

Identificazione e certificazioni CE
Ogni attrezzatura è dotata di una targhetta d'identificazione, applicata sul telaio e bene in vista, su cui sono riportati i seguenti dati:

- il modello del giroandanatore;
- numero di matricola;
- anno di costruzione.

Tali dati dovranno essere citati per ogni necessità di assistenza e di ricambi.

Warnings in this manual:

IMPORTANT
To indicate that the supplied information must be absolutely known by the operator;

HAZARD

To indicate a possible dangerous situation which concerns the operator and others' safety (minor accidents or injuries), or concerns the windrow rotory rake's efficiency;

The word **Note** indicates the topic can facilitate the work of the operator

Identification and EC certifications
Each windrow rotary rake has a clearly visible identification plate applied on the frame where the following data are marked:

- the windrow rotary rake model (and/or version)
- the serial number
- manufacturing year

These data are to be cited for every need of assistance and spare parts.

IMPORTANTE
È assolutamente vietato alterare e/o cancellare i dati riportati sulla targhetta d'identificazione. Ad ogni modo, l'operatore è tenuto a verificare spesso la leggibilità dei dati e, quando questa risulterà precaria, a comunicarlo al Fabbricante. Questi provvederà a riportare i dati su una nuova targhetta e a sostituire quella precedente.

IMPORTANT
It is absolutely forbidden to alter and/or delete the data on the identification plate. The operator is required to verify the readability of data, and when this results precarious, to notify it to the Manufacturer which will replace the plate with a new one, copying all the data on it.

Il marchio **CE** indica che il Fabbricante si è adeguato alle disposizioni che gli Stati membri della Comunità Europea hanno adottato sulla sicurezza e sulla salute in materia e che è nota come "**Direttiva macchine**".

Ciò significa che il Fabbricante ha progettato e costruito l'attrezzatura nel pieno rispetto di tutti i requisiti richiesti per il suo utilizzo e per evitare tutti i possibili rischi e pericoli derivanti. Pertanto, il giroandanatore può circolare liberamente nel territorio europeo solo se munito di questo marchio e della relativa dichiarazione di conformità.

The **CE** mark indicates that the Manufacturer has complied with the States Member of the European Community provisions, adopted on safety and health requirements and known as "**Machinery Directive**".

This means that the Manufacturer has designed and built the equipment in full compliance with all the requirements and in order to avoid all possible risks and danger. Therefore, the windrow rotary rake can circulate freely within European territory only if equipped with this brand and with its compliance declaration.

Componenti principali e dati tecnici

Main components and technical data

CARATTERISTICHE TECNICHE / TECHNICAL SPECIFICATIONS		DR 420 4R		
Larghezza di trasporto / Transport width	cm.	230		
Larghezza andanatura / Raking width	cm.	370/420		
Larghezza spargitura / Tedding width	cm.	340/360		
Bracci portadenti / Tine holder arms	nr.	12 + 6		
Denti doppi / Double tines	nr.	24 / 18		
Giri presa di forza / PTO speed	rpm	540		
Potenza trattore / Tractor power	Hp	35 ÷ 45		
Velocità trattore avanzamento di lavoro / Tractor working speed	km/h			
Pneumatici - Ballon / Tires - Ballon	nr.			
Peso dell'attrezzatura / Equipment weight	kg	500		

1. Attacco universale a tre punti
2. Attacco innesto albero cardanico
3. Deflettore laterale
4. Piedino di appoggio
5. Gruppo rotativo di lavoro
6. Schermi di protezione laterale
7. Leva regolazione altezza denti
8. Ruote
9. Denti andanatori
10. Supporti porta-bracci
11. Telaio

1. Three-point universal hitch
2. Cardan shaft coupling
3. Side deflector
4. Bearing foot
5. Rotary unit
6. Protective lateral screens
7. Tine height adjustment lever
8. Wheels
9. Tier tines
10. Tine-holder supports
11. Chassis

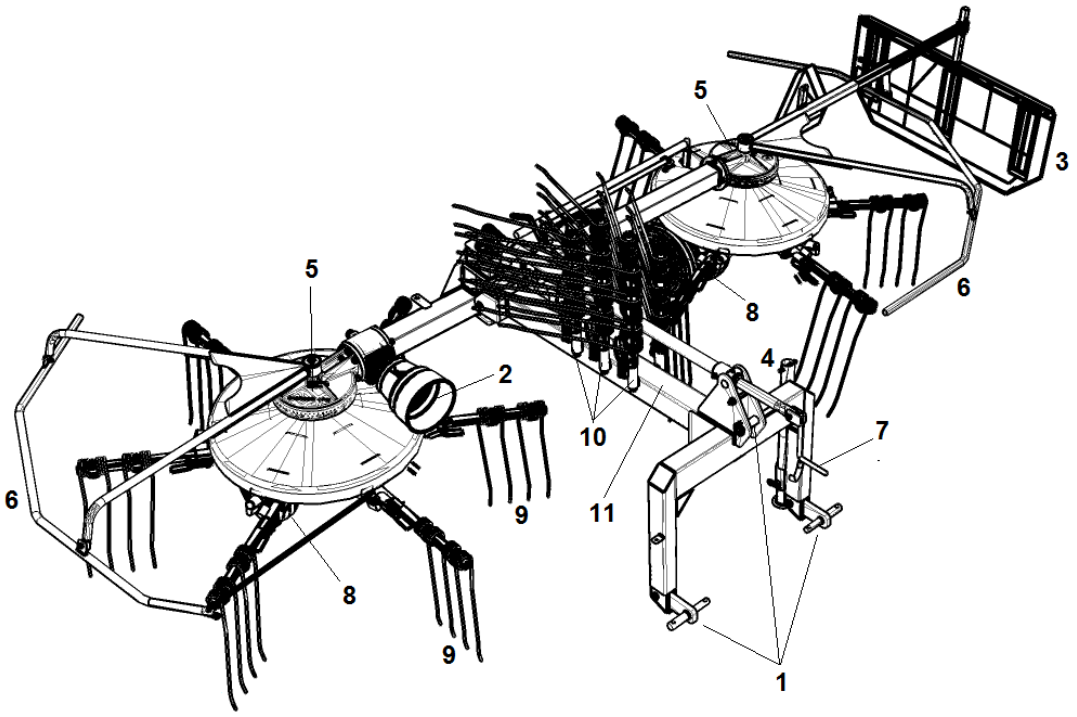

Garanzia

La ditta **Enorossi** (denominata Fabbricante) garantisce che il giroandanatore è esente da difetti in ogni suo componente, in quanto lo sottopone a collaudo prima di consegnarlo al Cliente. **La garanzia ha validità 1 anno a partire dalla data indicata nel documento fiscale di consegna, salvo diversi accordi sottoscritti con il Cliente.**

Ad ogni modo, questi, al ricevimento del giroandanatore, deve verificare che lo stesso sia integro e completo in ogni sua parte. Eventuali reclami dovranno pervenire al Fabbricante, per iscritto, entro 8 giorni dal ricevimento dell'attrezzatura.

Entro il periodo di garanzia la ditta Enorossi si impegna a sostituire, gratuitamente e presso la sua sede, i componenti che, per difetti di fabbricazione o di materiale, danno vita ad avarie di funzionamento. Qualora non fosse possibile effettuare tale sostituzione presso la propria sede, il Fabbricante si impegna ad inviare, presso la sede del Cliente i pezzi risultanti difettosi. In merito a tali sostituzioni, la ditta Enorossi non proroga il periodo di garanzia per il tempo durante il quale il giroandanatore rimane fermo, né riconosce alcun risarcimento o indennizzo al Cliente, per spese o per danni diretti o indiretti. Qualora fosse necessario l'intervento di un nostro tecnico, le relative spese di manodopera, viaggio e soggiorno saranno interamente a carico del Cliente. L'accertamento del difetto può essere effettuato esclusivamente dal Fabbricante o da personale tecnico incaricato dallo stesso.

Tuttavia è bene tenere presente che:
i pezzi difettosi restano di proprietà del Fabbricante;

- qualora la sostituzione venisse effettuata presso la sede del Cliente, i pezzi difettosi dovranno essere restituiti e, quindi, inviati al Fabbricante, per essere sottoposti ad esame tecnico, integri, senza manomissioni ed **in porto franco;**
- nel caso in cui i pezzi difettosi non fossero restituiti al Fabbricante entro 30 giorni, dalla data di ricezione di quelli nuovi e con le modalità descritte nel punto precedente, il Fabbricante si riserva il diritto di provvedere alla fatturazione dei pezzi nuovi inviati.

La garanzia non viene riconosciuta:

- durante il trasporto in quanto il giroandanatore viaggia sotto la responsabilità del Cliente;
- quando i guasti sono derivanti da un uso improprio o scorretto del giroandanatore o dalla negligenza dell'operatore;
- quando i guasti sono causati da normale usura anche con il giroandanatore non in esercizio;

Warranty

Enorossi (referred as Manufacturer) warrants that the windrow rotary rake is free from defects in each component, as it undergoes testing before it is delivered to the Customer. **The one-year warranty is valid from the delivery date indicated in the receipt, except for different agreements made with the Customer.**

However, the Customer, upon receiving the windrow rotary rake, must make sure it is intact and complete in all its parts. Any complaints must be received by the Manufacturer, in writing, within 8 days from the equipment delivery.

Within the warranty period Enorossi will replace, free of charge and at its headquarters, all the components that due to defects in workmanship or materials, give rise to incorrect operation. In the impossibility of replacement at its headquarters, the Manufacturer agrees to send to the Customer headquarters the defective parts. On these replacements, Enorossi does not extend the warranty period for the time during which the windrow rotary rake remains stationary, nor recognizes any compensation or indemnity to the Customer for any direct or indirect expenses or damage. If a technician intervention is required, the cost of labor, travel and subsistence will be paid by the Customer. The verification of the defect can only be made by the Manufacturer or by technical personnel hired by the Manufacturer

However it is important to note that:
the defective parts remain property of the Manufacturer;

- if the replacement took place at the Customer premises, the defective parts must be returned to the Manufacturer, to be subjected to a technical examination, intact, without tampering and **carriage paid;**
- in case the defective parts aren't returned to the Manufacturer within 30 days from the date of delivery of the new ones and in the way described in the previous paragraph, the Manufacturer reserves the right to send an invoice for the new delivered parts.

The warranty is not recognised:

- during transport as the windrow rotary rake travels under Customer's responsibility;
- when the damage is due to improper use of the windrow rotary rake or to negligence of the operator;
- when the damage is due to normal wear out, even with the windrow rotary rake not working;

- in caso di tardiva segnalazione di difetti di costruzione;
- nel caso di incidenti o in casi fortuiti di forza maggiore.

La garanzia decade qualora:

- il giroandanatore venga usato da personale non adeguatamente addestrato;
- non siano state eseguite o rispettate le indicazioni e/o le norme descritte in queste istruzioni;
- non siano stati eseguiti i previsti interventi di manutenzione;
- il Cliente apporti delle modifiche al giroandanatore senza l'autorizzazione scritta del Fabbricante o che lo stesso effettui manomissioni su componenti;
- siano utilizzati ricambi non originali o non conformi a quelli consigliati dal Fabbricante.

Ad ogni modo, il periodo di garanzia riconosciuto per il giroandanatore non è valido per tutti i componenti non prodotti dal Fabbricante e per i quali resta valido quello riportato nelle rispettive note di acquisto.

IMPORTANTE

Il Fabbricante non garantisce la conformità del giroandanatore alle disposizioni di legge vigenti ed in particolare a quelle relative alla prevenzione degli infortuni ed all'inquinamento nei paesi extra U.E. L'adeguamento del giroandanatore alle rispettive norme sarà interamente a carico e sotto la responsabilità del Cliente. Il Fabbricante è sollevato da ogni responsabilità se l'inosservanza delle norme stesse dovesse dare atto a controversie o provocare qualsiasi tipo di danno.

- in case of a delay in reporting manufacturing defects;
- in case of accidents or incidental cases of force majeure.

The warranty is void when:

- the windrow rotary rake is used by not adequately trained personnel;
- the instructions and/or regulations described in this manual were not followed or respected;
- the foreseen maintenance tasks have not been carried out;
- the Customer modificates the windrow rotary rake or tampers with the componente without the written authorisation of the Manufacturer;
- non-original spare parts are used or non-conform those recommended by the Manufacturer.

However, the warranty period recognized for the windrow rotary rake is not valid for all those components not manufactured by the Manufacturer and for which remains valid what is written in the respective purchase notes.

IMPORTANT

The Manufacturer does not guarantee the windrow rotary rake's compliance with the applicable laws, in particular those relating to accidents prevention and pollution, of non-EU Countries. The adjustment of the windrow rotary rake to these regulations will be entirely under the Customer's responsibility. The Manufacturer is not liable for any kind of controversial or damage that could arise from the not compliance to those rules.

MONTAGGIO RUOTE E DENTI

MONTAGGIO RUOTE E REGOLAZIONE ALTEZZA DI LAVORO.

Montare le ruote come da figura 1, rispettando la posizione del piantone e del supporto superiore rispetto al senso di marcia (freccia A).
Verificare l'uguale altezza delle ruote da terra, agendo sui fori del piantone per ottenere la posizione desiderata.

ASSEMBLY OF WHEELS AND TEETH

WHEEL ASSEMBLY AND ADJUSTMENT OF WORKING HEIGHT.

To assemble the wheels as in figure 1, by respecting the position of the column and the one of the upper support in respect to the direction of travel (arrow A).
To verify the equal height of the wheels from the ground, by acting on the holes of the column to get the desired position.

fig.1A

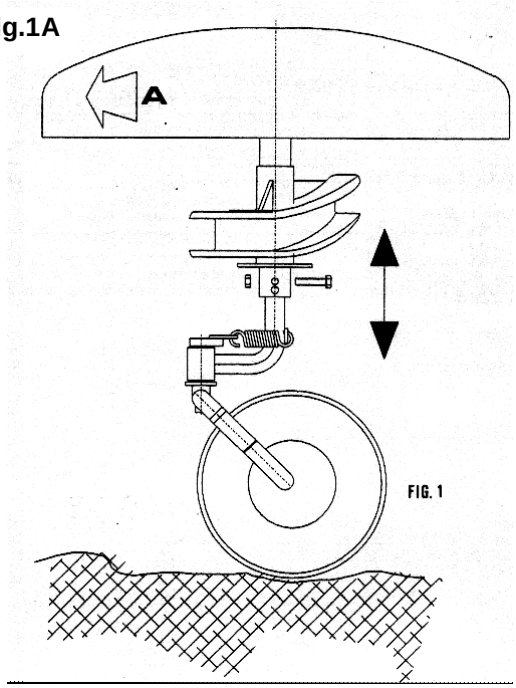

fig.1B

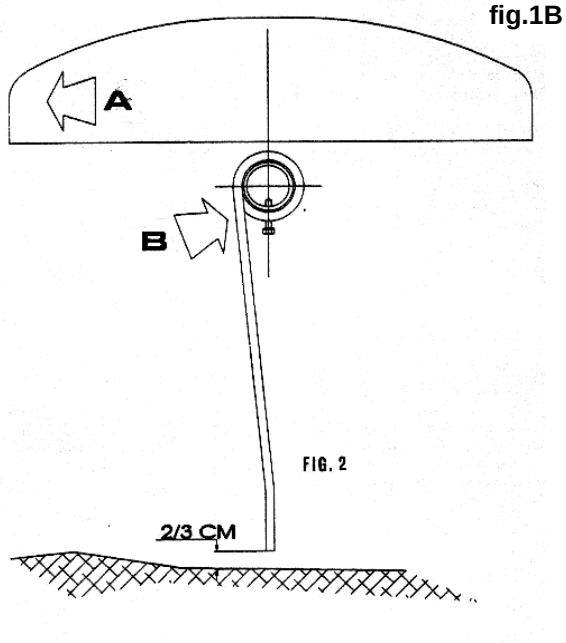

MONTAGGIO MOLLA

Posizionare la molla come indicato dalla freccia B, rispettando la fase della molla con il senso di rotazione (freccia A).

SPRING ASSEMBLY

To position the springs as shown by the arrow B, by respecting the spring phase with the direction of rotation (arrow A).

REGOLAZIONE E USO DELL'ATTREZZATURA

SPARGITURA DI FORAGGIO SEMISECCO E VERDE

Configurazione di lavoro (fig.2A e 5):

1. Se in configurazione di andanatura, rimuovere i bracci porta denti (a due molle) dalle sedi mobili di entrambi i rotori e poggiarli momentaneamente a terra.

2. **Fig.2B** - Controllare che i rulli del rotore sinistro siano nella posizione **B** (ciascun rullo deve essere a valle del rispettivo porta denti e non a monte). Se è necessario invertire il posiziona-mento dei rulli seguire le istruzioni descritte più avanti.

3. **Fig.2C** - Controllare che il telaio gruppi di lavoro sia bloccato, mediante perno a maniglia, nel foro 1° (**A**).

4. **Fig.2D** - Controllare che il giroandanatore sia chiuso, con la leva di regolazione inserita nella piastrina **C**.

5. **Fig.2E** - Controllare che la leva dell'invertitore sia ruotata nella posizione **D1** (fig.2E)**.**

6. **Fig.3** - Inserire i bracci con i denti nelle sedi fisse di entrambi i rotori.

ADJUSTMENT AND USE OF THE EQUIPMENT

TEDDING OF SEMI-DRY AND GREEN FORAGE

Working configuration (fig.2A e 5):

1. If in raking configuration, to remove the tine-holder arms (equipped with two springs) from the mobile housings of both rotors and put them temporarily on ground.

2. **Fig.2B** - Verify that the rollers of the left rotor are in the position **B** (each roller must be downline of respective tine-holder and not upline). If it is necessary to reverse the positioning of rollers to follow the instructions described hereunder.

3. **Fig.2C** - Verify that the working unit frame is locked, by means the handle pin, in 1st hole (**A**).

4. **Fig.2D** - Verify that the equipment is closed, with the adjusting lever inserted in the plate **C.**

5. **Fig.2E** - Verify that the lever of the reversing gear is rotated in the position **D1**.

6. **Fig.3** - Insert the arms with the tines in the fixed housings of both rotors.

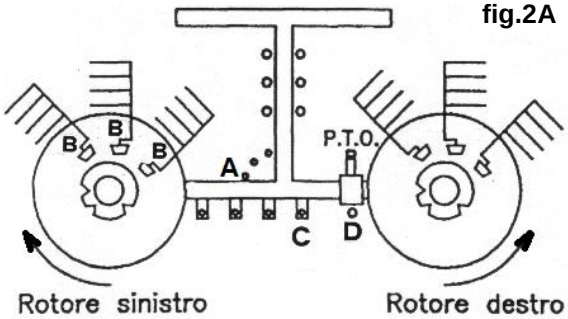

fig.2A

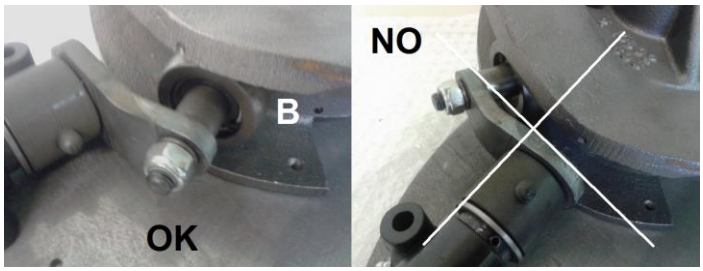

fig.2B

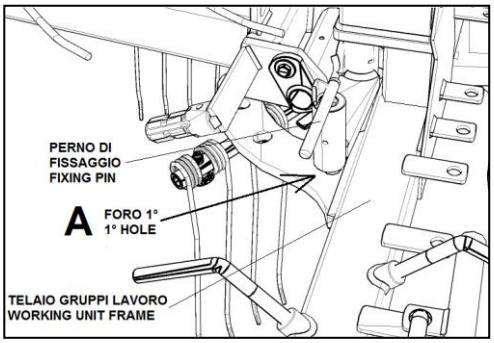

fig.2C

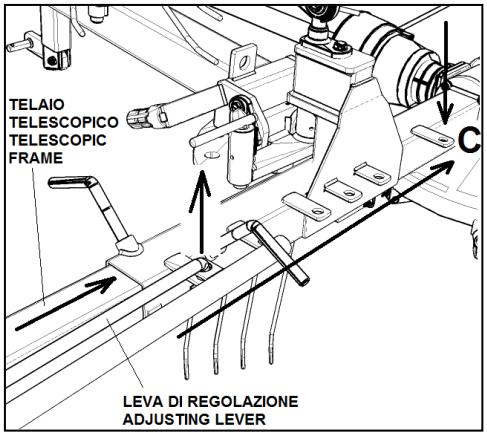

fig.2D

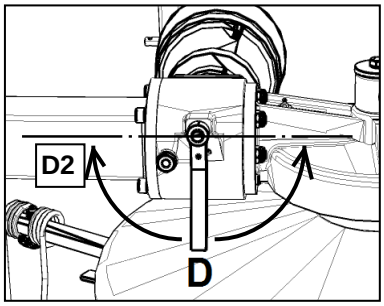

fig.2E

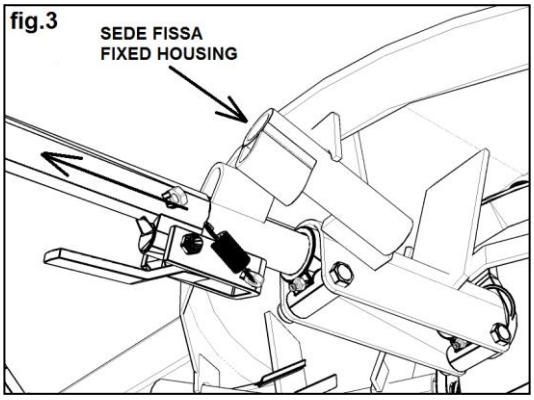

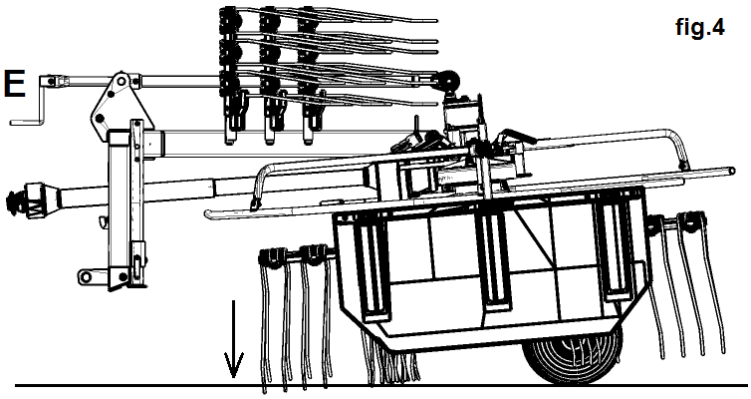

7. **Fig.4** - Agendo sull'apposita leva di regolazione, inclinare anteriormente i rotori in modo che i denti sfiorino il terreno. Se è il caso sollevare le ruote ad un'altezza più appropriata.

8. **Fig.5 -** Per questo tipo di lavoro è consigliabile tenere la presa di forza ad un regime elevato.

7. **Fig.4** - By handling the special adjusting lever, to tilt the rotors in the front area so that the tines tough lightly the ground. If it is necessary to lift the wheels to the height more suitable.

8. **Fig.5 -** For this working process it is advisable to hold the P.T.O. to an elevated rpm.

Esecuzione del processo lavorativo di spargitura da una o due andane

Execution of tedding working process from one or two withdrows

fig.5

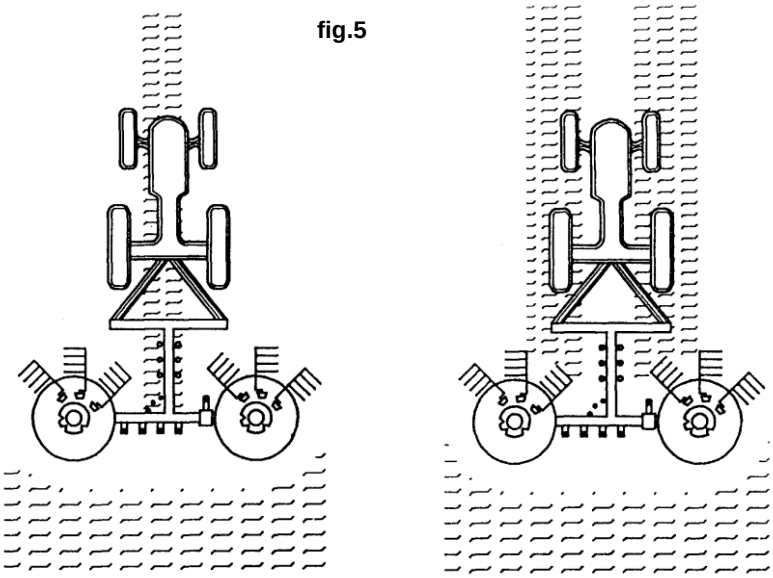

ANDANA CENTRALE

Configurazione di lavoro (fig.6A e 9):

1. Se in configurazione di spargitura, rimuovere i bracci porta denti (a due molle) dalle sedi fisse di entrambi i rotori e poggiarli momentaneamente a terra.

2. **Fig.6B** - Controllare che i rulli del rotore sinistro siano nella posizione **B** (ciascun rullo deve essere a valle del rispettivo porta denti e non a monte). Se è necessario invertire il posiziona-mento dei rulli seguire le istruzioni descritte più avanti.

3. **Fig.6Aa/6Ab** - Controllare che i fermi sotto le camme siano negli incavi **A** (**fig.6Aa**) di ciascun piantone. Se fosse necessario impegnare diversi incavi basterà sganciare i fermi, uno alla volta (come mostrato in **fig.6Ab**), e poi ruotare le rispettive camme nella direzione del nuovo incavo. Rilasciare il fermo che automaticamente entrerà nell'incavo prescelto.

CENTRAL WINDROW

Working configuration (fig.6A e 9):

1. If in tedding configuration, to remove the tine-holder arms (equipped with two springs) from the fixed housings of both rotors and put them temporarily on ground.

2. **Fig.6B** - Verify that the rollers of the left rotor are in the position **B** (each roller must be downline of respective tine-holder and not upline). If it is necessary to reverse the positioning of rollers to follow the instructions described hereunder.

3. **Fig.6Aa/6Ab** - Verify that the stops under the cams are in the hollow **A** (**fig.6Aa**) of each column. If it were necessary to hock different hollow it will be enough to unhook the locks, one to the time (as shown in **fig.6Ab**), and then to rotate the respective cams in the direction of the new hollow. To release the lock that will automatically enter in the select hollow.

fig.6A

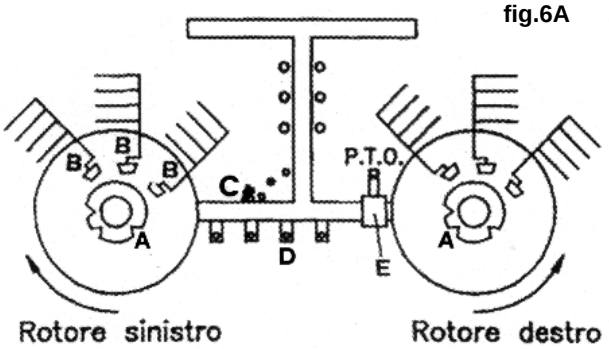

fig.6B

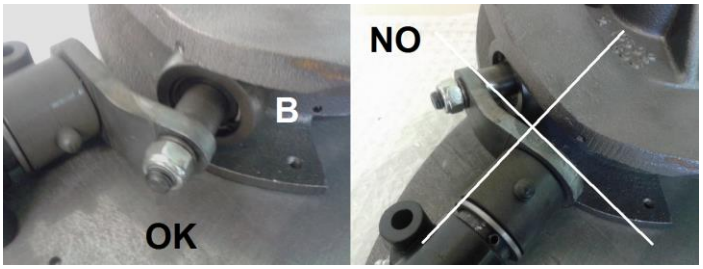

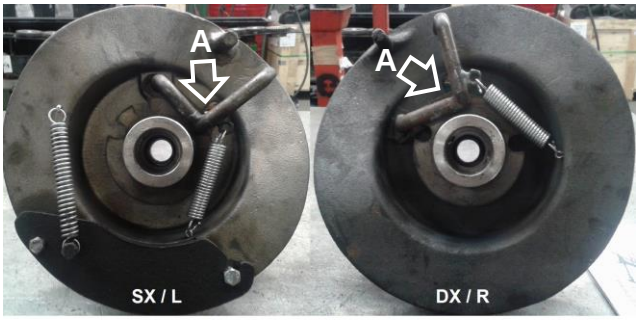

fig.6Aa VISTA DAL BASSO / BOTTOM VIEW

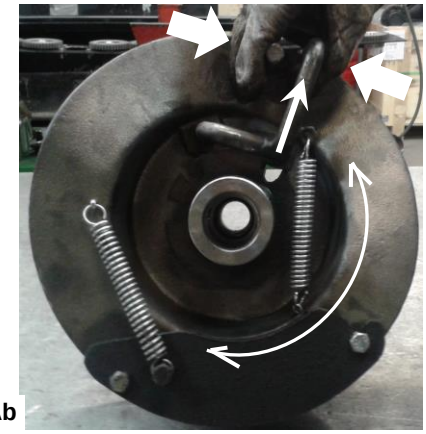

fig.6Ab

4. **Fig.6C** - Controllare che il telaio gruppi di lavoro sia bloccato, mediante perno a maniglia, nel foro 1° (**C**).

5. **Fig.6D -** Distanziare i due rotori, agendo sulla leva di regolazione e sfilando/inserendo il telaio telescopico fino a quando il terminale della leva può essere inserito nella piastrina **D**.

4. **Fig.6C** - Verify that the working unit frame is locked, by means the handle pin, in 1st hole (**C**).

5. **Fig.6D** - Space out the two rotors, by handling on the adjusting lever and by pulling out/inserting the telescopic frame until the lever terminal can be inserted in the plate **D**.

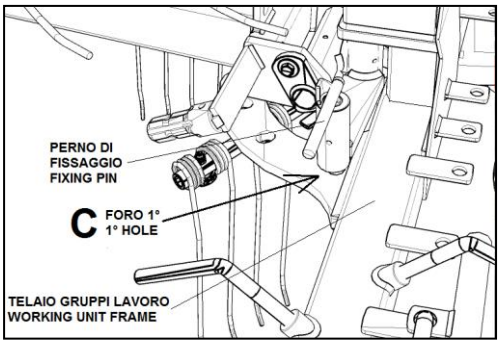

fig.6C

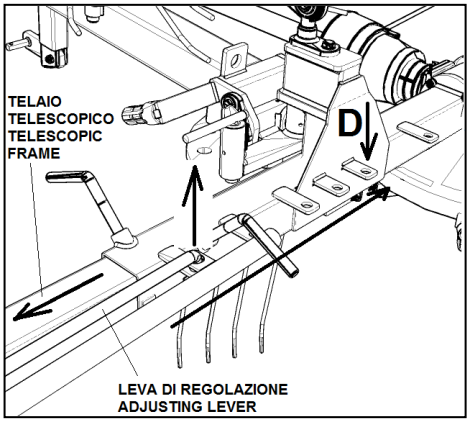

fig.6D

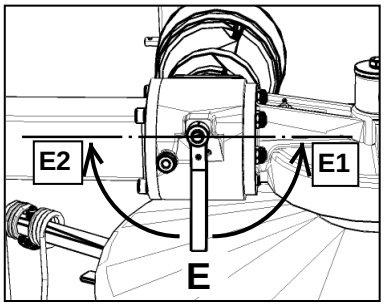

fig.6E

6. **Fig.6E** - Controllare che la leva dell'invertitore sia ruotata nella posizione **E1**.

7. **Fig.7** - Inserire i bracci con i denti nelle sedi mobili di entrambi i rotori.

8. **Fig.8** - Agendo sull'apposita leva di regolazione **F**, portare i rotori paralleli al terreno. I denti devono sfiorare il terreno. Se è il caso abbassare le ruote ad un'altezza più appropriata.

6. **Fig.6E** - Verify that the lever of the reversing gear is rotated in the position **E1.**

7. **Fig.7** - Insert the arms with the tines in the mobile housings of both rotors.

8. **Fig.8** - By handling the special adjusting lever **F**, to put the rotors parallel to the ground. The tines must tough lightly the ground. If it is necessary to lower the wheels to the height more suitable.

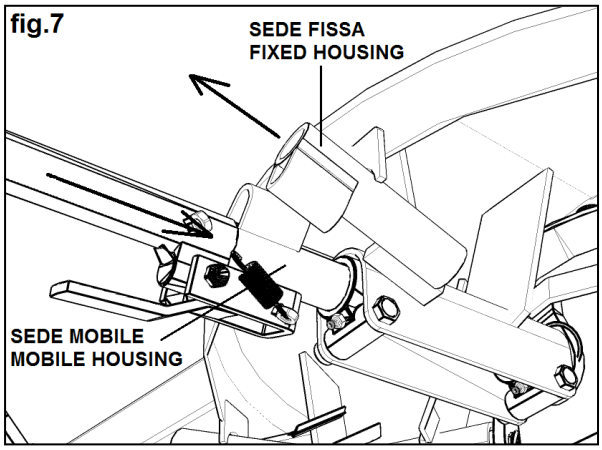

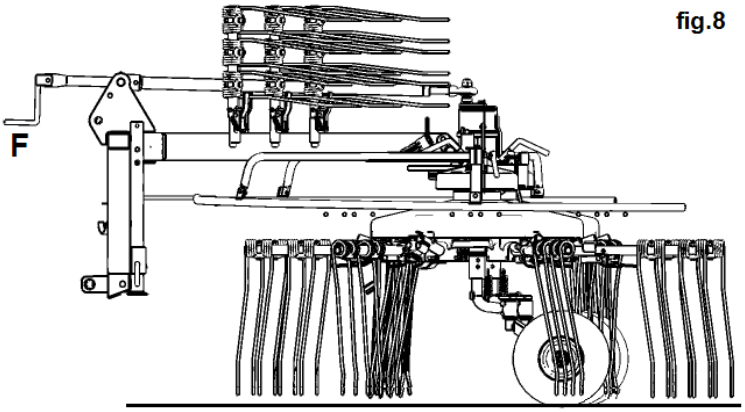

Esecuzione di una andana centrale

Execution of one central withdrow

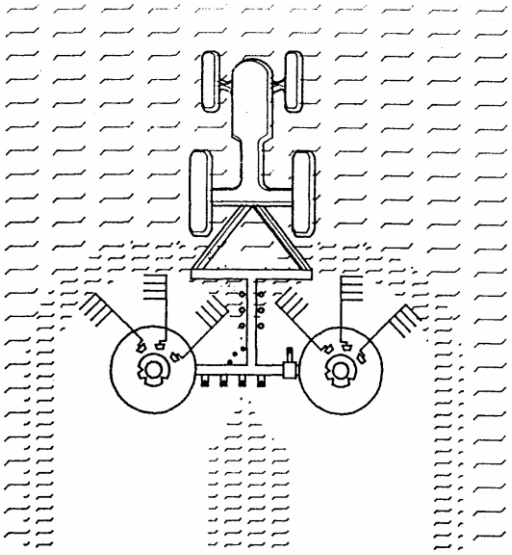

fig.9

PULIZIA AI LIMITI DEL CAMPO.

Configurazione di lavoro (fig.11A e 12):

1. **Fig.10** - Controllare che i bracci porta denti (a due molle) siano inseriti nelle sedi mobili di entrambi i rotori.

2. **Fig.11B** - Controllare che i rulli del rotore sinistro siano nella posizione **B** (ciascun rullo deve essere a valle del rispettivo porta denti e non a monte). Se è necessario invertire il posizionamento dei rulli seguire le istruzioni descritte più avanti**.**

3. **Fig.11Aa/11Ab** - Controllare che i fermi sotto le camme siano negli incavi **A** (**fig.11Aa**) di ciascun piantone. Se fosse necessario impegnare diversi incavi basterà sganciare i fermi, uno alla volta (come mostrato in **fig.11Ab**), e poi ruotare le rispettive camme nella direzione del nuovo incavo. Rilasciare il fermo che automaticamente entrerà nell'incavo prescelto.

4. **Fig.11C** - Controllare che il telaio gruppi di lavoro sia bloccato, mediante perno a maniglia, nel foro 1° (**C**).

fig.10

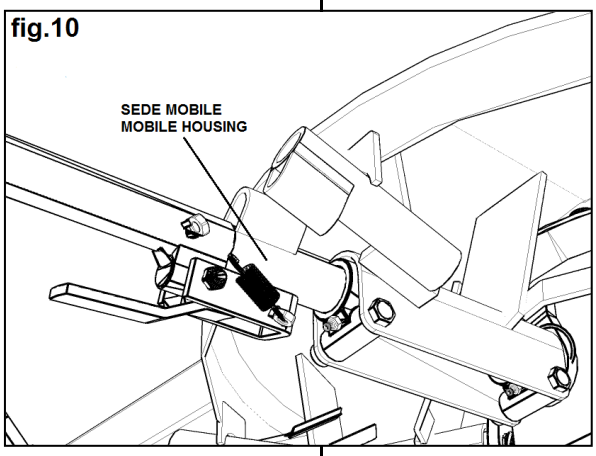

CLEANING OF FIELD BORDER.

Working configuration (fig.11A e 12):

1. **Fig.10** - Verify that the tine-holder arms (equipped with two springs) are positioned in the mobile housings of both rotors.

2. **Fig.11B** - Verify that the rollers of the left rotor are in the position **B** (each roller must be downline of respective tine-holder and not upline). If it is necessary to reverse the positioning of rollers to follow the instructions described hereunder**.**

3. **Fig.11Aa/11Ab** - Verify that the stops under the cams are in the hollow **A** (**fig.11Aa**) of each column. If it were necessary to hock different hollow it will be enough to unhook the locks, one to the time (as shown in **fig.11Ab**), and then to rotate the respective cams in the direction of the new hollow. To release the lock that will automatically enter in the select hollow.

4. **Fig.11C** - Verify that the working unit frame is locked, by means the handle pin, in 1st hole (**C**)**.**

fig.11A

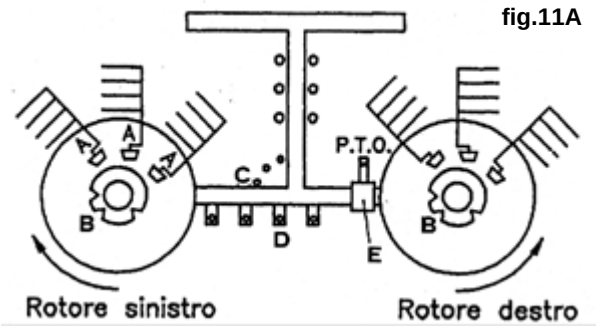

fig.11B

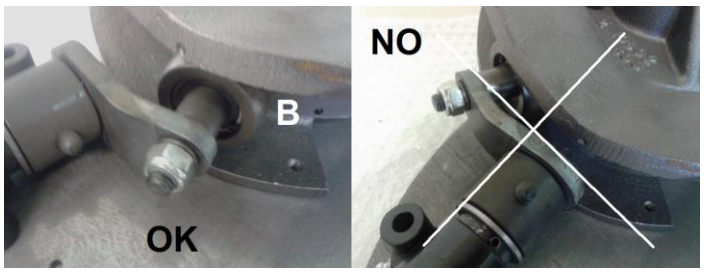

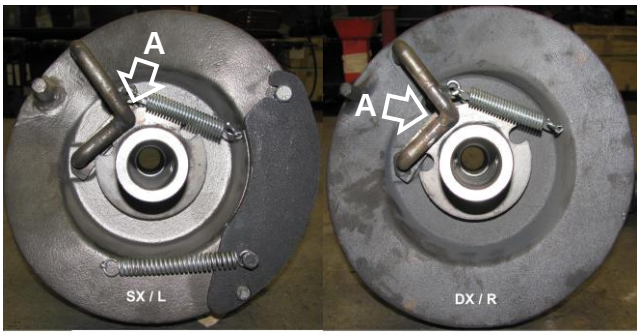

VISTA DAL BASSO / BOTTOM VIEW

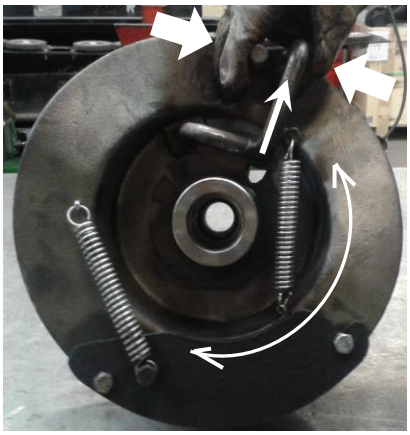

fig.11Ab

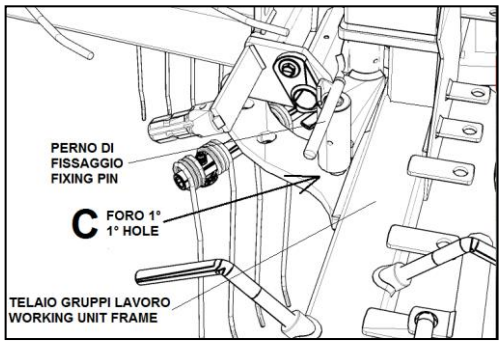

fig.11C

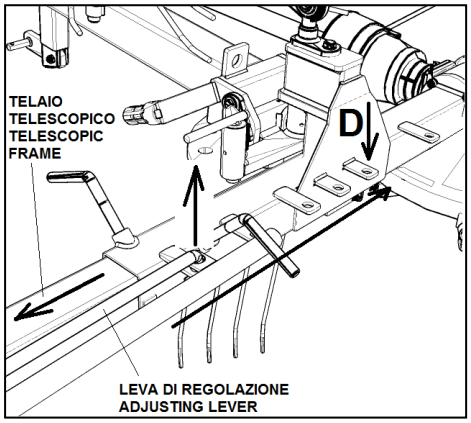

fig.11D

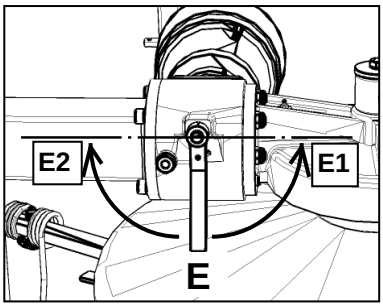

fig.11E

5. **Fig.11D -** Distanziare i due rotori, agendo sulla leva di regolazione e sfilando/inserendo il telaio telescopico fino a quando il terminale della leva può essere inserito nella piastrina **D.**

6. **Fig.11E** - Controllare che la leva dell'invertitore sia ruotata nella posizione **E1.**

5. **Fig.11D** - Space out the two rotors, by handling on the adjusting lever and by pulling out/inserting the telescopic frame until the lever terminal can be inserted in the plate **D.**

6. **Fig.11E** - Verify that the lever of the reversing gear is rotated in the position **E1.**

Esecuzione di una pulizia bordo campo

Execution of an cleaning of field border

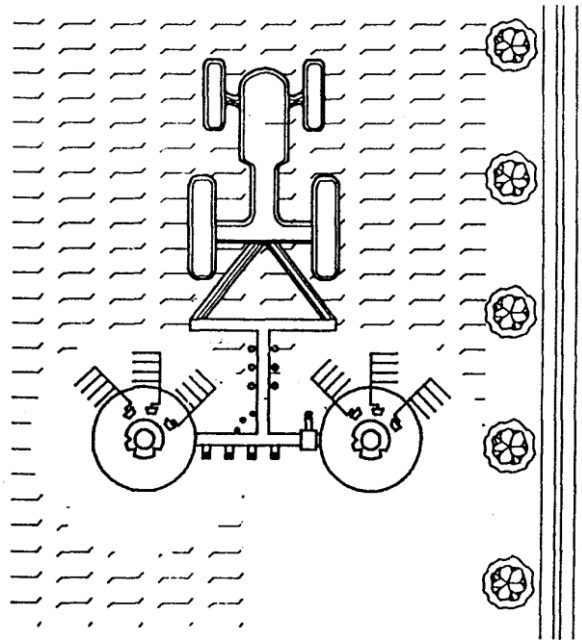

fig.12

RIBALTAMENTO

Configurazione di lavoro (fig.13A e 15):

1. **Fig.10** - Controllare che i bracci porta denti (a due molle) siano inseriti nelle sedi mobili di entrambi i rotori.

2. **Fig.13B** - Controllare che i rulli del rotore sinistro siano nella posizione **B** (ciascun rullo deve essere a valle del rispettivo porta denti e non a monte). Se è necessario invertire il posizionamento dei rulli seguire le istruzioni descritte più avanti.

3. **Fig.13Aa/13Ab** - Controllare che i fermi sotto le camme siano negli incavi **A** (**fig.13Aa**) di ciascun piantone. Se fosse necessario impegnare diversi incavi basterà sganciare i fermi, uno alla volta (come mostrato in **fig.13Ab**), e poi ruotare le rispettive camme nella direzione del nuovo incavo. Rilasciare il fermo che automaticamente entrerà nell'incavo prescelto.

4. **Fig.13C** - Controllare che il telaio gruppi di lavoro sia bloccato, mediante perno a maniglia, nel foro 1° (**C**).

OVERTURNING

Working configuration (fig.13A e 15):

1. **Fig.10** - Verify that the tine-holder arms (equipped with two springs) are positioned in the mobile housings of both rotors.

2. **Fig.13B** - Verify that the rollers of the left rotor are in the position **B** (each roller must be downline of respective tine-holder and not upline). If it is necessary to reverse the positioning of rollers to follow the instructions described hereunder.

3. **Fig.13Aa/13Ab** - Verify that the stops under the cams are in the hollow **A** (**fig.13Aa**) of each column. If it were necessary to hock different hollow it will be enough to unhook the locks, one to the time (as shown in **fig.13Ab**), and then to rotate the respective cams in the direction of the new hollow. To release the lock that will automatically enter in the select hollow.

4. **Fig.13C** - Verify that the working unit frame is locked, by means the handle pin, in 1st hole (**C**).

fig.10

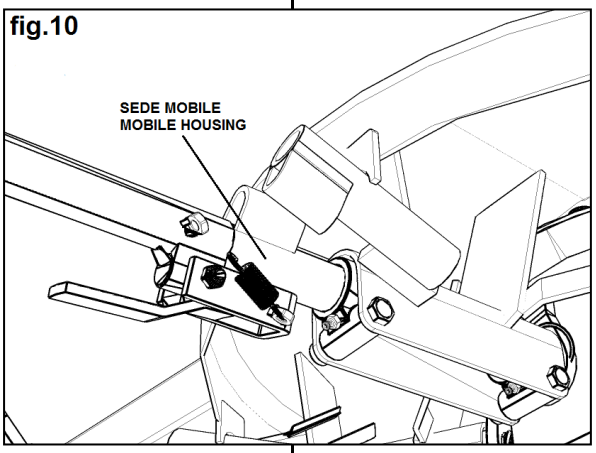

fig.13A

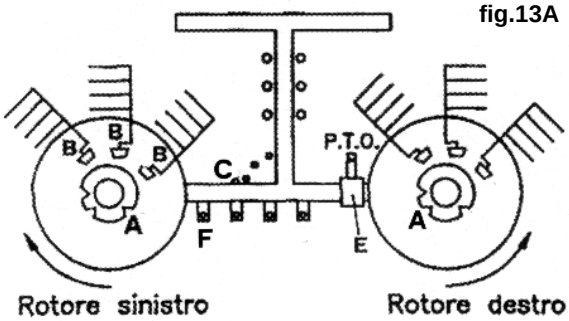

fig.13B

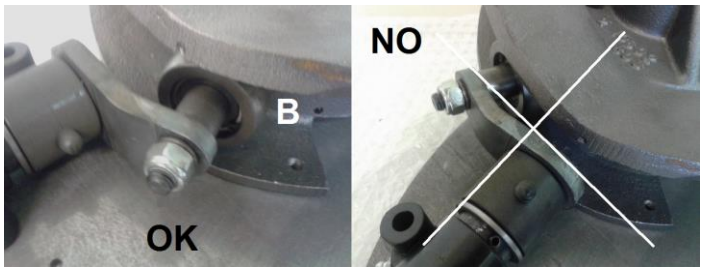

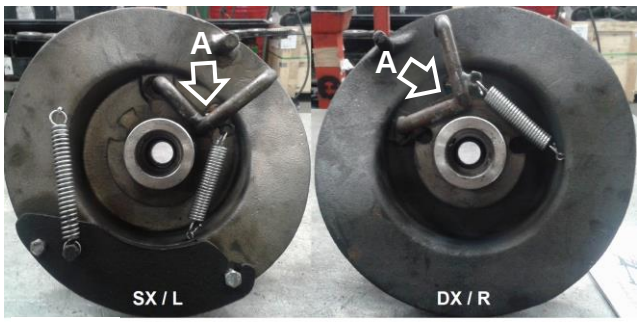

fig.13Aa VISTA DAL BASSO / BOTTOM VIEW

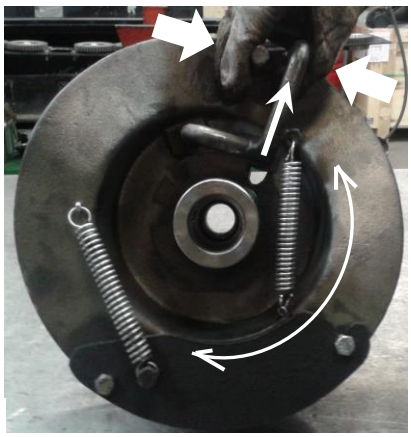

fig.13Ab

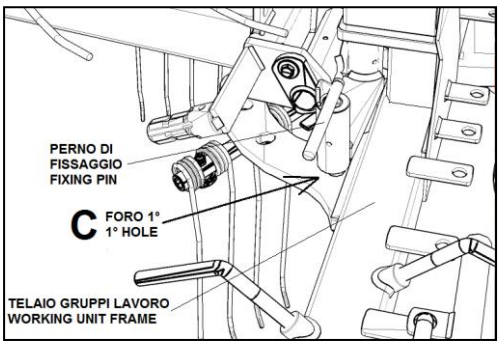

fig.13C

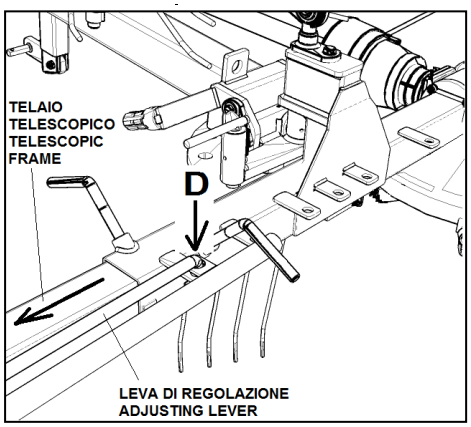

fig.13D

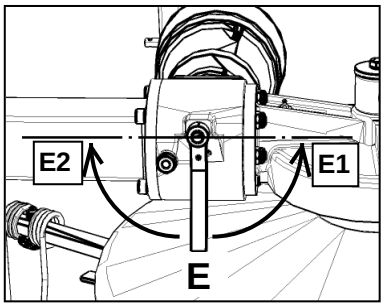

fig.13E

5. **Fig.13D -** Distanziare i due rotori, agendo sulla leva di regolazione e sfilando/inserendo il telaio telescopico fino a quando il terminale della leva può essere inserito nella piastrina **D**.

6. **Fig.13E** - Controllare che la leva dell'invertitore sia ruotata nella posizione **E1.**

7. **Fig.14 -** Controllare che i rotori siano paralleli al terreno e che i denti sfiorano il terreno. Se è il caso abbassare le ruote ad un'altezza più appropriata.

5. **Fig.13D** - Space out the two rotors, by handling on the adjusting lever and by pulling out/inserting the telescopic frame until the lever terminal can be inserted in the plate **D**.

6. **Fig.13E** - Verify that the lever of the reversing gear is rotated in the position **E1.**

7. **Fig.14 -** Verify that the rotors are parallel to the ground and the tines tough lightly the ground. If it is necessary to lower the wheels to the height more suitable.

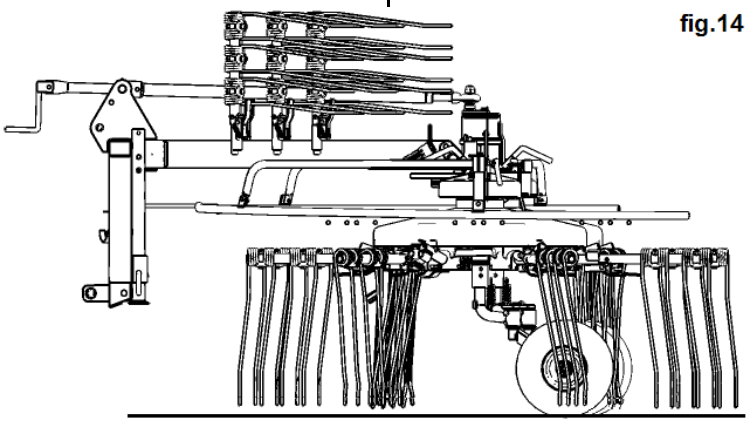

fig.14

Esecuzione di
un ribaltamento

Execution of
an overturning

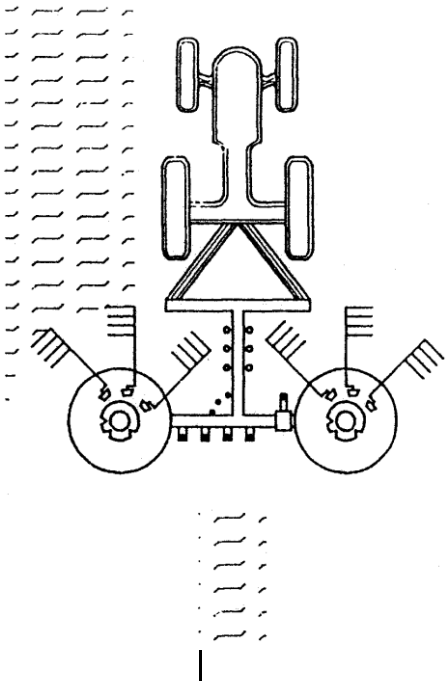

fig.15

ANDANA LATERALE A SINISTRA

Configurazione di lavoro (fig.17A e 15):

1. **Fig.16** - Rimuovere i bracci porta denti (a tre molle) dagli appositi supporti sul telaio e poggiarli momentaneamente a terra. – Rimuovere i bracci porta denti (a 2 molle) dalle sedi mobili del rotore sinistro ed inserirli nei supporti appena liberati.

2. **Fig.17Ba/17Bb** - Rotore sinistro: aprire il settore della camma. Ruotando manualmente il rotore fare uscire, uno alla volta, i rulli dei porta bracci. Ruotare di 180° ciascun rullo ed inserirlo nuovamente nella camma (**C**), come mostrato in figura.

3. **Fig.18A/18B** - Controllare che i fermi sotto le camme siano negli incavi **A** (**fig.18A**) di ciascun piantone. Se fosse necessario impegnare diversi incavi basterà sganciare i fermi, uno alla volta (come mostrato in **fig.18B**), e poi ruotare le rispettive camme nella direzione del nuovo incavo. Rilasciare il fermo che automaticamente entrerà nell'incavo prescelto.

4. **Fig.19A** - Ruotare, in senso antiorario, il telaio gruppi di lavoro fino a che sarà possibile bloccarlo

fig.16

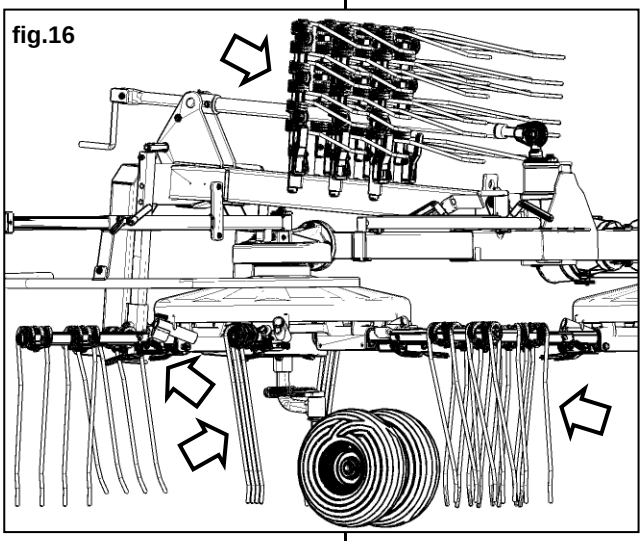

LEFT SIDE WINDROW

Working configurazione (fig.17A and 15):

1. **Fig.16** – Remove the tine-holder arms (equipped with three springs) from the special supports on the frame and put them temporarily on ground. – Remove the tine-holder arms (equipped with two springs) from mobile housings of left rotorand insert them in the supports just now free.

2. **Fig.17Ba/17Bb** - Ro-tore sinistro: aprire il settore della camma. Ruotando manualmente il rotore fare uscire, uno alla volta, i rulli dei porta bracci. Ruotare di 180° ciascun rullo ed inserirlo nuovamente nella camma, come mostrato in figura.

3. **Fig.18A/18B** - Verify that the stops under the cams are in the hollow **A** (**fig.18A**) of each column. If it were necessary to hock different hollow it will be enough to unhook the locks, one to the time (as shown in **fig.18B**), and then to rotate the respective cams in the direction of the new hollow. To release the lock that will automatically enter in the select hollow.

4. **Fig.19A** - Rotate counterclockwise the working unit frame until that it will be possible to lock

fig.17A

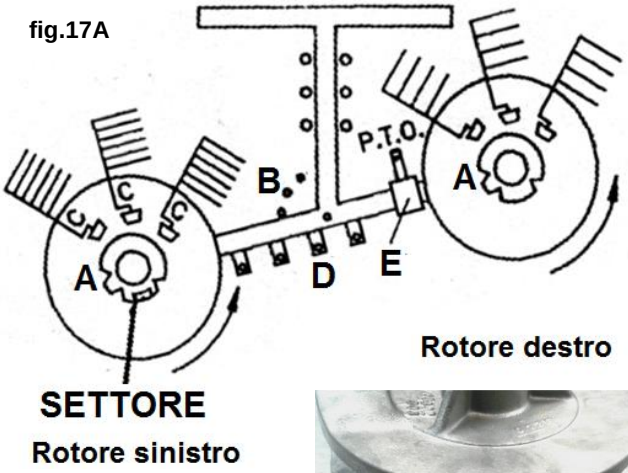

fig.17Ba

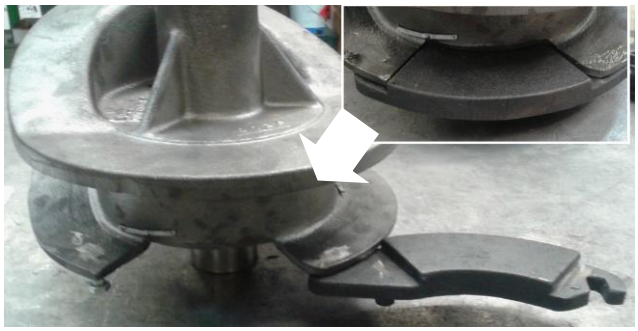

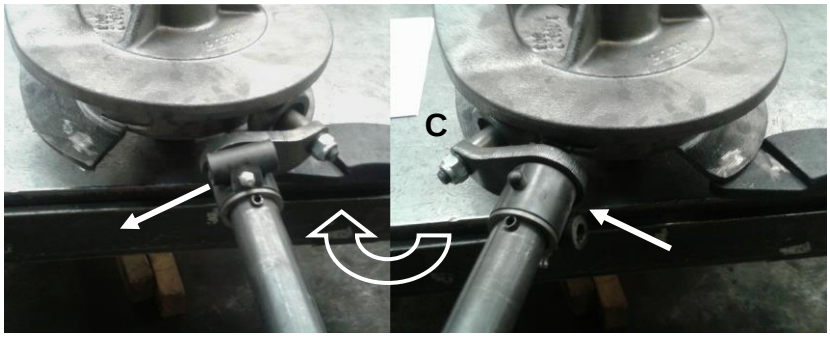

fig.17Bb

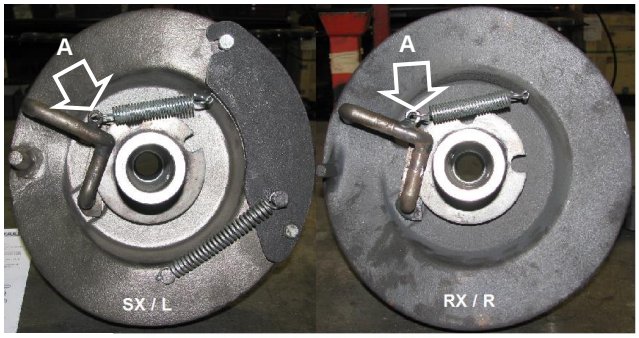

fig.18A VISTA DAL BASSO / BOTTOM VIEW

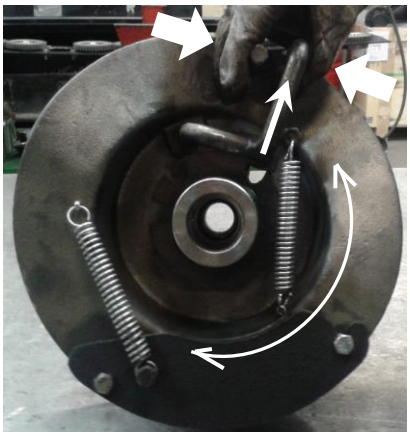

fig.18B

mediante perno a maniglia, nel foro 2° (**B**).

5. **Fig.19B -** Distanziare i due rotori, agendo sulla leva di regolazione e sfilando/inserendo il telaio telescopico fino a quando il terminale della leva può essere inserito nella piastrina **D.**

6. **Fig.19C** - Controllare che la leva dell'invertitore sia ruotata nella posizione **E1.**

it by handle pin, in the 2st hole (**B**).

5. **Fig.19B** - Space out the two rotors, by handling on the adjusting lever and by pulling out/inserting the telescopic frame until the lever terminal can be inserted in the plate **D**.

6. **Fig.19C** - Verify that the lever of the reversing gear is rotated in the position **E1.**

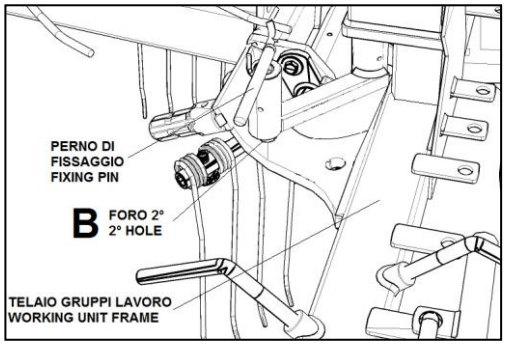

fig.19A

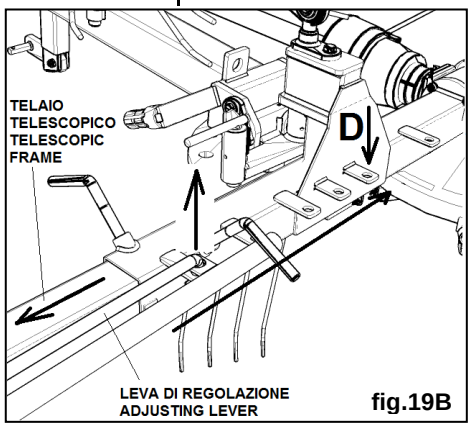

fig.19B

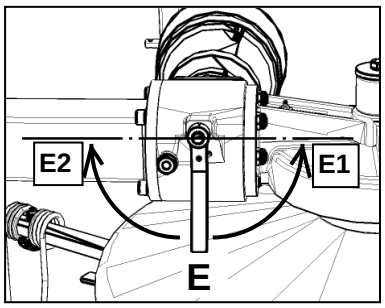

fig.19C

7. **Fig.20** - Inserire i bracci con i denti nelle sedi mobili di entrambi i rotori.

8. **Fig.21 -** Controllare che i rotori siano paralleli al terreno e che i denti sfiorano il terreno. Se è il caso abbassare le ruote ad un'altezza più appropriata.

7. **Fig.20** - Insert the arms with the tines in the mobile housings of both rotors.

8. **Fig.21 -** Verify that the rotors are parallel to the ground and the tines tough lightly the ground. If it is necessary to lower the wheels to the height more suitable.

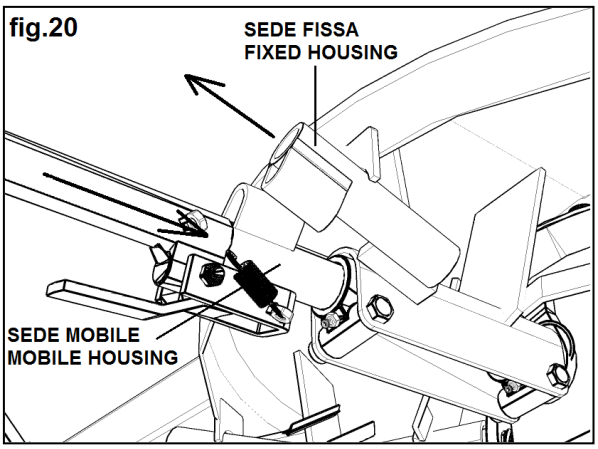

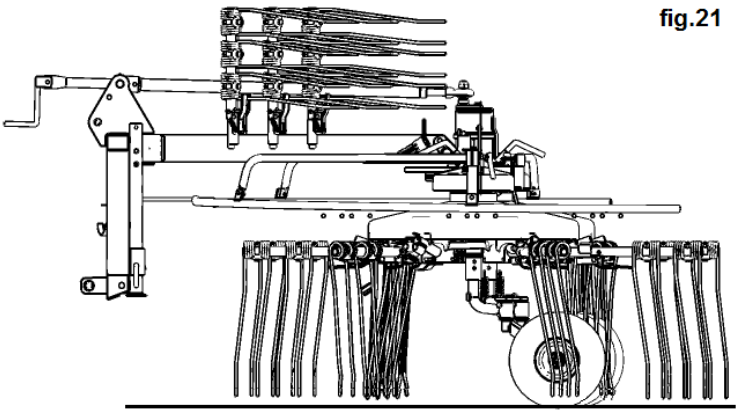

Esecuzione di una
andana laterale sinistra

Execution of one
left side withdrow

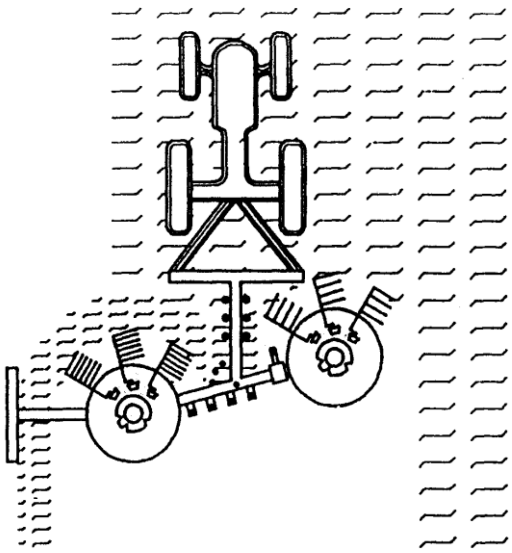

fig.22

TRASPORTO SU STRADA

1. Assicurarsi che il trattore sia frenato.
2. Togliere l'albero cardanico dalla P.T.O. e riporlo sull'apposito gancio saldato sul telaio.
3. Ruotare completamente, in senso antiorario, il telaio gruppi di lavoro fino a che sarà possibile bloccarlo, mediante perno a maniglia, nel foro 3°.
4. Per la circolazione su strada si raccomanda di osservare scrupolosamente le norme vigenti.

TRANSPORT ON ROAD

1. Make sure that the tractor is braked.
2. Remove the cardan shaft from the tractor P.T.O. and put it on the special hook welded on the frame.
3. Rotate completely counterclockwise the working unit frame until that it will be possible to lock it by handle pin, in the 3rd hole.
4. For the circulation on road it is important to meticulously observe the current norms.

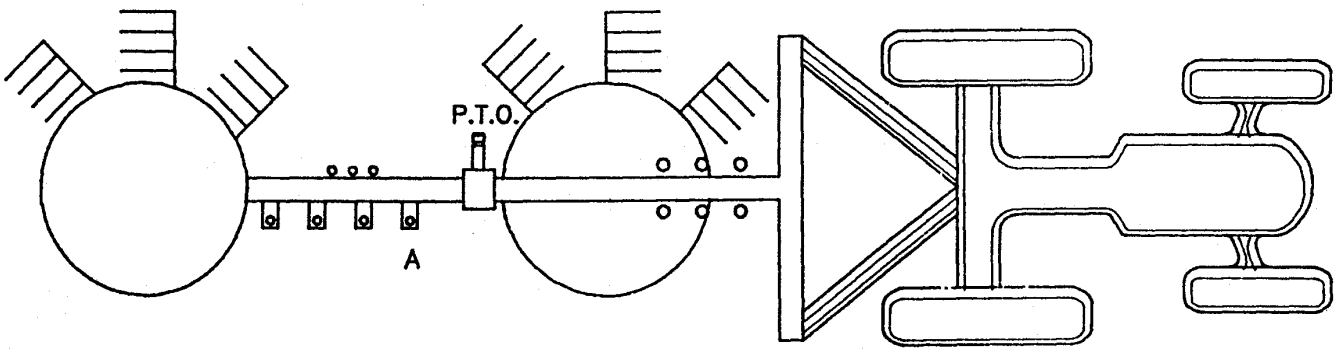

REGOLAZIONE ED USO DELLA MACCHINA

Prima di compiere ogni tipo di regolazione eseguire le seguenti operazioni:

- Regolare la macchina su di un terreno pianeggiante.
- Assicurarsi che il trattore sia spento, frenato e con la prima marcia innestata.
- Assicurarsi che vi sia un solo operatore nelle vicinanze della macchina.
- Staccare l'albero cardanico della P.T.O. del trattore.
- Usare i guanti per le trasformazione.
- Non togliere le protezioni antinfortunistiche.
- A regolazione ultimata far compiere almeno 2/3 giri a vuoto ai rotori, per garantire la buona riuscita dell'operazione di regolazione.
- Riattaccare l'albero cardanico alla P.T.O. del trattore.

RUMORE

La pressione acustica all'orecchio dell'operatore sul trattore, derivante dalla sola attrezzatura, ha un valore inferiore a 80 dB.

ADJUSTMENT AND USE OF THE EQUIPMENT

Before performing every type of adjustment to pay attention to the following operations:

- Adjust the equipment on a flat ground.
- Make certain that the tractor is switched off, braked and with the first speed engaged.
- Make certain that one operator alone is near the equipment.
- Remove the cardan shaft from the tractor P.T.O..
- Use the gloves for the adjustments.
- Don't remove the protective protections.
- When the adjustment is completed, it is opportune that the rotors perform 2/3 turns to empty, to verify the correct execution of the adjustment.
- Install again the cardan shaft to the tractor P.T.O..
- To estrange from the ray of action of the car.

NOISE

The acoustic pressure to the operator's ear on the tractor, due to the only equipment, has a lower value to 80 dB.

Pittogrammi

Oltre alle indicazioni contenute in questo manuale, in aiuto agli operatori vi sono delle etichette adesive o pittogrammi, applicate in varie parti dell'attrezzatura che illustrano le norme di sicurezza da rispettare. Le etichette, a seconda della norma, variano di forma e colore. Pertanto chi opera deve sapere che i segnali di forma circolare indicano un **obbligo** (colori azzurro e bianco) o un **divieto** (colori rosso, bianco e nero), mentre quelli di forma triangolare indicano un **pericolo** (colori giallo e nero). Altre etichette di forma rettangolare, oltre a contenere il segnale di pericolo o divieto, forniscono ulteriori informazioni sulla norma di sicurezza da rispettare.

Le norme illustrate dalle etichette poste sul giro-andanatore sono:

1. **pericolo di agganciamento o impigliamento.** Con la rotazione dei bracci, i loro denti potrebbero agganciare vestiti o altri oggetti addosso al personale addetto;

2. **pericolo lancio di oggetti.** Con la rotazione dei bracci si potrebbe verificare un lancio di oggetti, trovati sul luogo d'impiego, da parte dei denti. Distanza minima di sicurezza m.20;

3. **divieto di sosta o di transito.** È vietato alle persone non addette di sostare o muoversi in prossimità del giroandanatore, quando questo è in funzione. Disporsi alla distanza di sicurezza (m. 20). Quando invece l'attrezzatura è in con figurazione da trasporto è bene prestare molta attenzione ai denti. Essendo alti e sporgenti potrebbero diventare un pericolo per chi transita in prossimità dell'attrezzatura;

4. obbligo di leggere il manuale di uso e manutenzione;

Pictograms

In addition to the indications contained in this manual, adhesive labels or pictograms that illustrate the safety regulations to be respected are applied on various parts of the machinery to help operators. The labels, according to the regulation, vary in shape and colour. Therefore, those who work should know that the circular signals indicate an **obligation** (light blue and white) or a **prohibition** (red, white and black), while the triangular shape indicates a **warning** (yellow and black). Other rectangular labels, apart from containing the danger or prohibition signals, provide additional information on safety standards to be respected..

Regulations illustrated by the labels on the windrow rotary rake are:

1. **danger of hooking or entanglement** With the rotation of the arms, the tines may hook clothes or other objects worn by staff;

2. **danger of flying objects.** With the rotation of arms, the tines could pick up and launch objects form the working site. Minimum safety distance m.20;

3. **Prohibition to stand or transit.** It is forbidden for persons not in charge to stand or move inside the operation area of the windrow rotary rake, when this one is running. Stand at a safety distance (m. 20). When the equipment is in the transport configuration pay attention to the tines. Being tall and burging they might become a danger to anyone transiting nearby the equipment;

4. obligation to read the use and maintenance manual;

1

2

3

4

5

Nota: tranne l'etichetta 5, tutte le altre devono essere applicate su entrambi i lati del telaio

Note: except the label 5, all the ones must be applied on both sides of the frame

5. verificare che il numero di giri predisposto all'uscita della presa di forza del trattore sia di 540 giri/min. e che il suo senso di rotazione sia orario.

IMPORTANTE

I pittogrammi e le etichette di avvertenza vanno obbligatoriamente sostituite prima che diventino illeggibili. Qualora una di esse lo fosse, l'operatore non può utilizzare il giroandanatore fino all'applicazione di una nuova etichetta. Così come è assolutamente vietato asportare i pittogrammi o le etichette dall'attrezzatura. Nel caso in cui questo si verificasse il Fabbricante declina ogni responsabilità da ciò che potrebbe derivarne, in quanto il giroandanatore non avrebbe più i requisiti di sicurezza con cui è stato progettato e costruito.

5. verify if the rpm number at the tractor's PTO output is of 540 rpm/min and that it rotates clockwise.

IMPORTANT

Warning labels and pictograms must be replaced before they become illegible. Should one of them become illegible, the operator cannot use the windrow rotary rake until a new label is applied. It's also strictly forbidden to remove the pictograms or labels from the equipment. Should this happen, the Manufaturer declines every responsibility this might entail, as the windrow rotary rake would no longer have the safety requisitesi t was designed and built with.

Ricambi

Spare Parts

TAVOLA 1 cod. 19010355

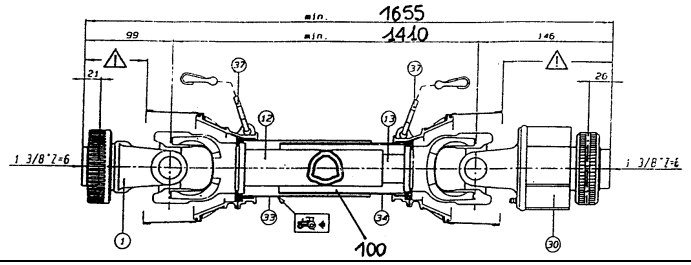

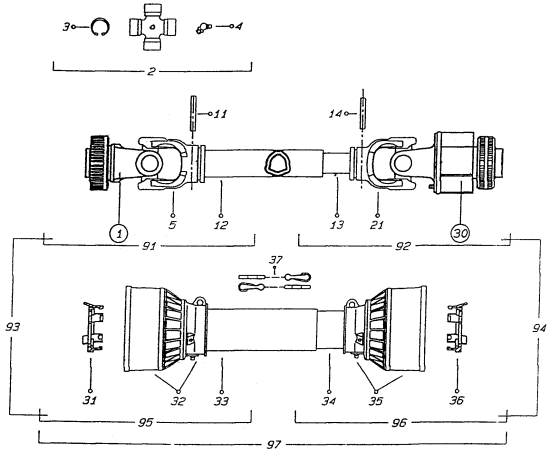

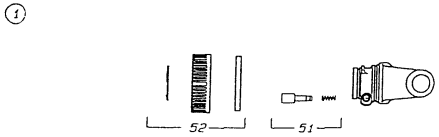

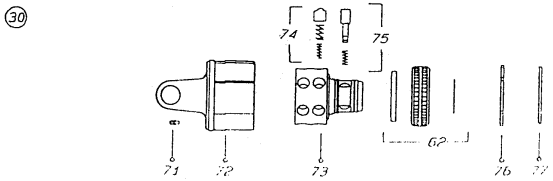

Pos. Item	Codice Code	Descrizione	Description	Pos. Item	Codice Code	Descrizione	Description
1	12880701	FORCELLA CARD. RS 572020351	YOKE RS 572020351	52	12880720	MANICOTTO CARD. 240002451	SLEEVE
2	12880702	CROCIERA CARD. 41202	CROSS JOURNAL ASS. 41202	71	12880753	INGRASSATORE CARD. 348001001	GREASE ZERK
3	12830703	ANELLO ELASTICO CARD. 338009000	CIRCLIP 338009000	72	12880754	CORPO EST. F.2. CARD. 422022020	CLUTCH OUTER BODY 2
4	12880704	INGRASS. CROC. CARD. 348004000	GREASE NIPPLE	73	12880755	MOZZO CARD. 513350306	HUB
5	12880705	FORCELLA TUBO EL. CARD. 204026851	OUTER TUBE YOKE	74	12880756	NASELLO C. MOLLA CARD. 421340001	RATCHET W. SPRING
11	12880706	SPINA ELAST. CARD. 341048000	FLEXIBLE PIN	75	12880737	PULSANTE COMPL. CARD. 40300001	COMPLETE PUSH BUTTON
12	12880748	CM. TUBO CARD.	CARDAN TUBE	76	12880738	DISCO CHIUSURA CARD. 24000033	CLOSING PLATE
13	12880749	CM. TUBO CARD.	CARDAN TUBE	77	12880739	ANELLO ELAST. CARD. 338005000	CIRCLIP
14	12880709	SPINA ELAST. CARD. 341036000	FLEXIBLE PIN	78	12880757	MANICOTTO CARD. 240000361	HUB
21	12880710	FORCELLA TUBO INT. CARD. 204026852	INNER TUBE YOKE	79	12880758	ANELLO CARD. 240000078	RING
30	12880750	LIMITATORE SA2/2+RS CARD.	TORQUE LIM. SA2/2+RS	91	12880759	MEZZA TRASMISSIONE CARD.	HALF SHAFT
31	12880712	GHIERA EST. 2 CARD. 255020005	SHIELD SUPPORT 2	92	12880760	MEZZA TRASMISSIONE CARD.	HALF SHAFT
32	12880713	IMBUTO COMP. EST. F1-2 CARD.	O. CONE SETS F1-2	93	12880761	MEZZA TRASMISSIONE CARD.	HALF SHAFT
33	12880751	CM. TUBO PROTEZ. CARD. 236661436	SAFETY TUBE	94	12880762	MEZZA TRASMISSIONE CARD.	HALF SHAFT
34	12880752	CM. TUBO PROTEZ. CARD. 236651436	SAFETY TUBE	95	12880763	MEZZA PROTEZIONE CARD. 4FE216101	HALF SAFETY SHIELD
35	12880716	IMBUTO COMP. INT. FE-2 CARD.	I.CONE SETS F1-2	96	12880761	MEZZA PROTEZIONE CARD. 5FI2161FF	HALF SAFETY SHIELD
36	12880717	GHIERA INT. 2 CARD. 255020006	SHIELD SUPPORT	97	12880765	PROTEZIONE CARD. 4FO216101	SAFETY SHIELD
37	12880718	CATENA COMPL. CARD. 252000015	COMPLETE CHAIN	100	8020414	T. ALB CARD. 8102141FXTO7002 DR/420	CARDAN SHAFT DR/420
51	12880719	PULSANTE COMPL. CARD. 40300001	COMPLETE PUSH BUTTON				

Tavola 2

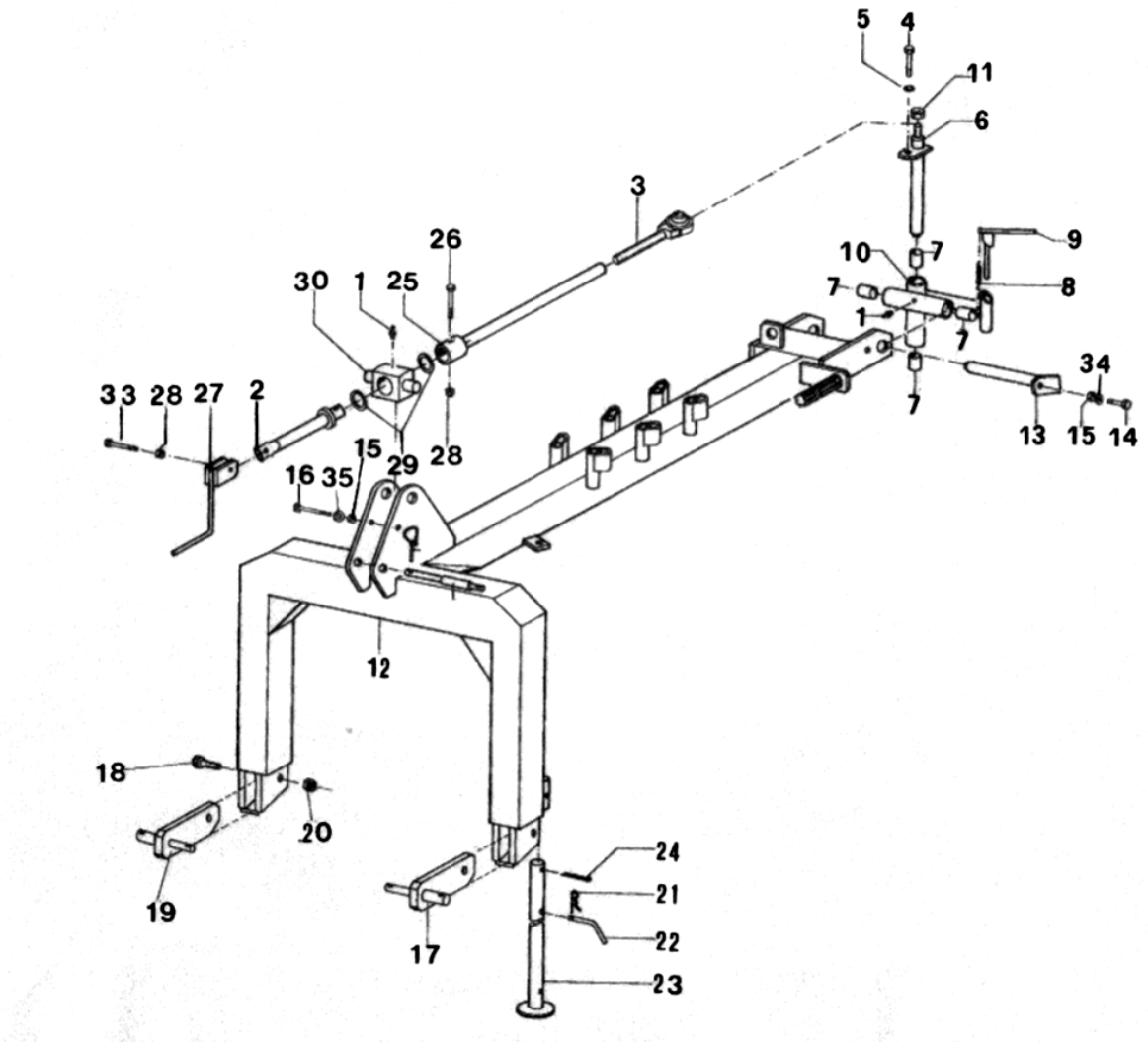
5
4
11
6
3
26
9
10
7
30
1
25
7
8
1
7
34
33
28
27
2
7
13
15
14
15
29
28
16
35
12
18
20
24
21
19
22
17
23

TAVOLA 2 COD. 19010356

Pos. Item	Codice Code	Descrizione	Description	Pos. Item	Codice Code	Descrizione	Description
1	3090102	INGRASS. DIRITTO 6MA	GREASE ZERKS 6MA	20	3020203	DADO AUTOBL. 14MA BASSO	SELF LOCKING NUT 14MA
2	18030539	INTERNO TIRANTE DR/420	INTERNAL TIE ROD	21	3040201	COPIGLIA R 3X 60	CLIP PIN 3 X 60
3	12880609	TIRANTE F. 24MA	REGULATION ADJUSTMENT SCREW F. 24MA	22	12120103	SPINA 15X170	STAND LOCK PIN
4	3010227	VITE A.8.8. 12 X 25/5739	SCREW 12X25/5739	23	18030514	PIEDE APPOGGIO	JACK
5	3030127	RONDELLA PIANA X M12	FLAT WASHER M 12	24	3040116	COP. FE UNI 1336 8 X 70	CLIP PIN 8 X 70
6	18033484	PERNO CROC. DA 35 L. 425	PIVOT PIN 35	25	18030540	ESTERNO TIRANTE	EXTERNAL TIE ROD
7	12880611	BRONZINA 40 EST. 35	BUSH 40-35	26	3011612	VITE A.8.8 8X70/5737 ZINC.	ZINCPLATED SCREW 8X70/5737
8	11010515	M. MOLLA TRAZ. 15.5 F.2 L.78	SPRING 15.5 F.2 L.78	27	18033481	MANOVELLA TIRANTE	CRANK
9	12880612	PERNO SELETT. 25 L.135	SELECTOR PIN	28	3020209	DADO AUTOBL. 8MA BASSO	SELF LOCKING NUT 8 MA
10	18033485	CROCIERA	CROSS	29	1280001	RALLA	AXLE THRUST BEARING AS 3552
11	3020214	DADO AUTOBLOC. 18 MA BASSO	SELF LOCKING NUT 22MB	30	18030515	CHIOCCIOLA STAMPATA GHISA	SPLIT NUT
12	18030513	TELAIO ATT. 3° PUNTO	FRAME ATTACHMENT	31	12310115	SPINOTTO 3° PUNTO	3RD POINT HITCH PIN
13	18030512	PERNO SNODO CROCIERA 35	PIVOT PIN 35	32	12880614	SPINA A SCATTO DA 8	SPRING PIN
14	3011245	VITE A.8.8 10 X 40/5737	SCREW TE 10 X 40	33	3011619	VITE A.8.8. 8X40/5737 ZINC.	ZINCPLATED SCREW 8X40/5737
15	3020201	DADO AUTOBL. 10MA BASSO	SELFLOCKING NUT M10	34	3030169	ROND.TRANC.M10X30	FLAT WASHER 10 X 30
16	3011611	VITE A.8.8 10X100/5737 ZINCATA	ZINC PLATED SCREW 10X100/5737	35	3030159	ROND. PIANA X M 10	FLAT WASHER M 10
17	18030567	STAFFA SIN. CON PERNO	LEFT BRACKET WITH PIN				
18	3011202	VITE A.8.8 14X60/5737 ZINC.	ZINC PLATED SCREW 14X60/5737				
19	18030568	STAFFA DES. CON PERNO	RIGHT BRACKET WITH PIN				

TAVOLA 3

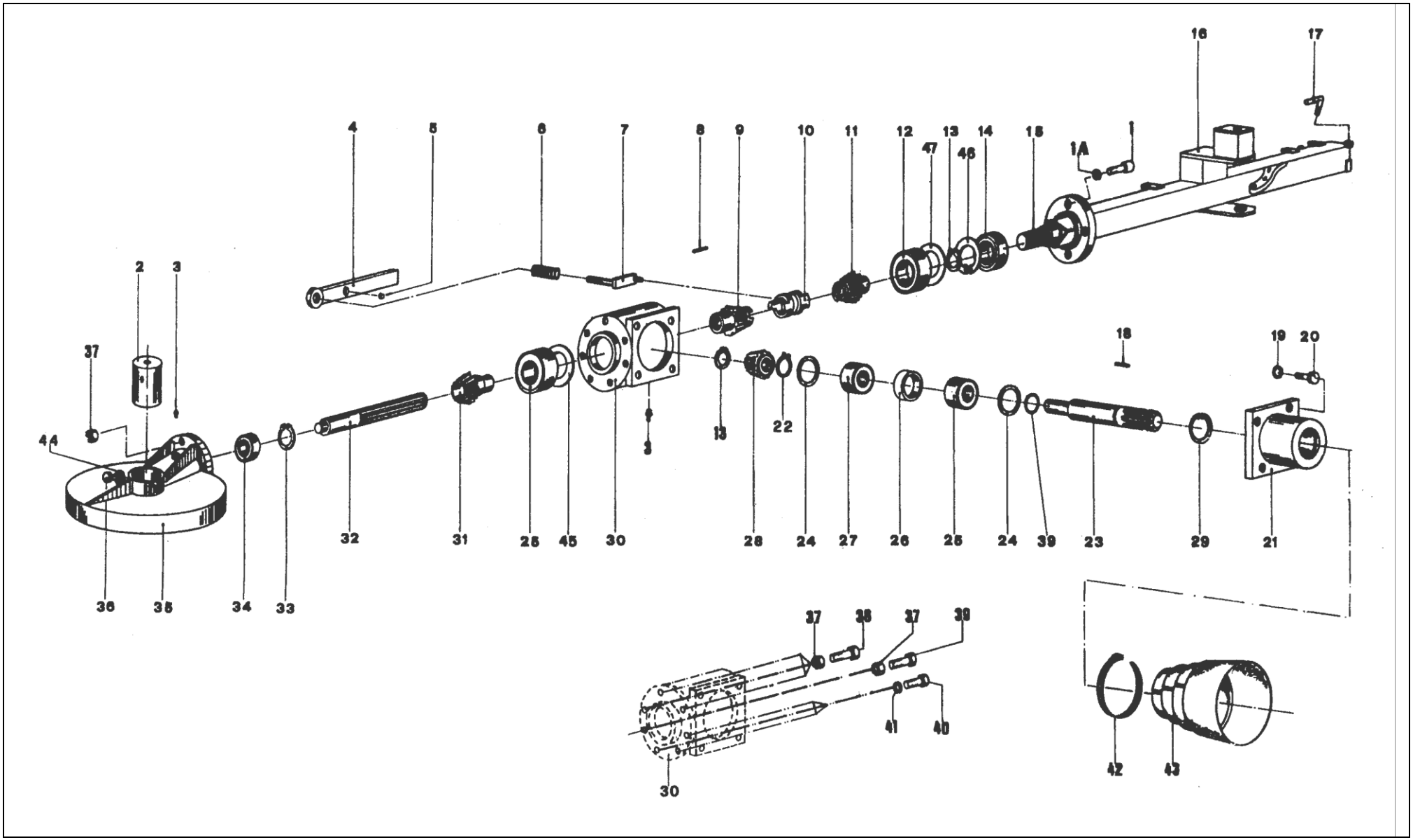
16
17
4
5
6
7
8
9
10
11
12
47
46
13
14
15
1A
2
3
37
44
18
19
20
13
22
3
32
31
25
45
30
28
24
27
26
25
24
39
23
29
21
36
35
34
33
37
38
37
39
41
40
30
42
43

TAVOLA 3 COD. 19010357

Pos. Item	Codice Code	Descrizione	Description	Pos. Item	Codice Code	Descrizione	Description
1	3010609	VITE TCCEI 12 X40	SCREW TCCEI 12X40/5931	25	12240145	CUSCINETTO 6207 2RS	BEARING 6207 2RS
1/A	3030301	ROND. GROWER X M12	GROWER WASHER M12	26	18033494	DISTANZIERE 71.8 L.43	SPACER COLLAR 71.8 L.43
2	12880615	PERNO TAPPO DA 35 L.130	PLUG 35 L.130	27	12240146	CUSCINETTO 7207 B OBL.	BEARING 7207 B
3	3090101	INGRASS. DIRITTO 8 MB	GREASE ZERKS 8 MB	28	8010215	PIGNONE CON. Z 18 CHIAVETTA	PINION KEY Z. 18
4	12880616	LEVA PER INVERTITORE GIUNTO	REVERSER JOINT LEVER	29	3120123	ANELLO EL. 70	SEEGER RING 70 I
5	12880617	SFERA ACCIAIO DA 10	BALL 10	30	8010702	SCATOLA INVERTITORE	INVERTOR BOX
6	11010613	MOLLA COMPR. DA 23 F. 3 L.30	SPRING 23 F.3 L.30	31	8010216	PIGNONE CON. Z10 CALETTATO	PINION Z 10
7	12880618	INVERTITORE PER GIUNTO	JOINT REVERSER	32	12880627	ALBERO TRAS. SCANALATO DA 25L. 177	TRANSMISSION SHAFT R.
8	3080131	SPINA ELASTICA 5 X 24	SPRING DOWEL 5 X 24	33	3120110	ANELLO EL. 25	SEEGER E-25
9	8010213	PIGNONE CON. Z18 BROCCIATO	PINION Z 18	34	12240125	CUSCINETTO 6004 2RS	BEARING 6004 2RS
10	12880619	SETTORE DA 47 L. 36	SECTOR 47 L. 36	35	12880628	COPERCHIO COPPIA CONICA DX	RIGHT BEVEL GEAR PAIR COVER
11	8010214	PIGNONE CON. Z 18 ALESATO	PINION Z 18	36	3010246	VITE A.8.8 14X50/5737	SCREW 14 X 50 / 5737
12	1240147	CUSCINETTO 6010	BEARING 6010	37	3020201	DADO AUTOBL. 12MA BASSO	SELF LOCKING NUT M/12
13	3120101	ANELLO EL.. 30	SNAP RING E-30	38	3010230	VITE A.8.8 12X40/5739	SCREW 12X40/2739
14	12240102	CUSCINETTO 6006 2RS	BEARING 6006 2RS	39	10010648	GUARN. O-RINGS 31.47 X 1.78	O-RING CAT.2125
15	12880620	ALBERO TRASMISSIONE DX	RIGHT TRANSMISSION SHAFT	40	3010228	VITE A.8.8 12X30/5739	SCREW 12X30/5739
16	12880621	TELAIO TELESCOPICO	TELESCOPIC FRAME	41	3030301	ROND. GROWER X M12	GROWER WASHER
17	12880622	MANIGLIA FISS. 16 MA	FIXING LEVER 16 MA	42	4010702	FASCETTA 80/100	CLAMP 80-100
18	3110022	LINGUETTA 10X8X30	KEY 10X8X35	43	9070101	CUFFIA DI PROTEZIONE	PROTECTION GUARD
19	3030311	ROND. GROWER X M10 RINF.	GROWER 10	44	3030303	ROND.GROWER X M14	GROWER WASHER
20	3010281	BVITE A.8.8 10X30/5739	SCREW 10 X 30 / 5739	45			
21	18033517	SUPPORTO SCATOLA RID.	P.T.O. SUPPORT	46	3120112	ANELLO EL.55	RETAINING RING
22	3120102	ANELLO EL. 35	SNAP RING 35	47	3030214	ROND. PS 63X80X0.5	RING
23	12880624	ALBERO PDF	P.T.O. SHAFT				
24	12880625	ROND. PS 35X45X0.5	CLEARANCE RING				

Tavola 4 – rotore destro

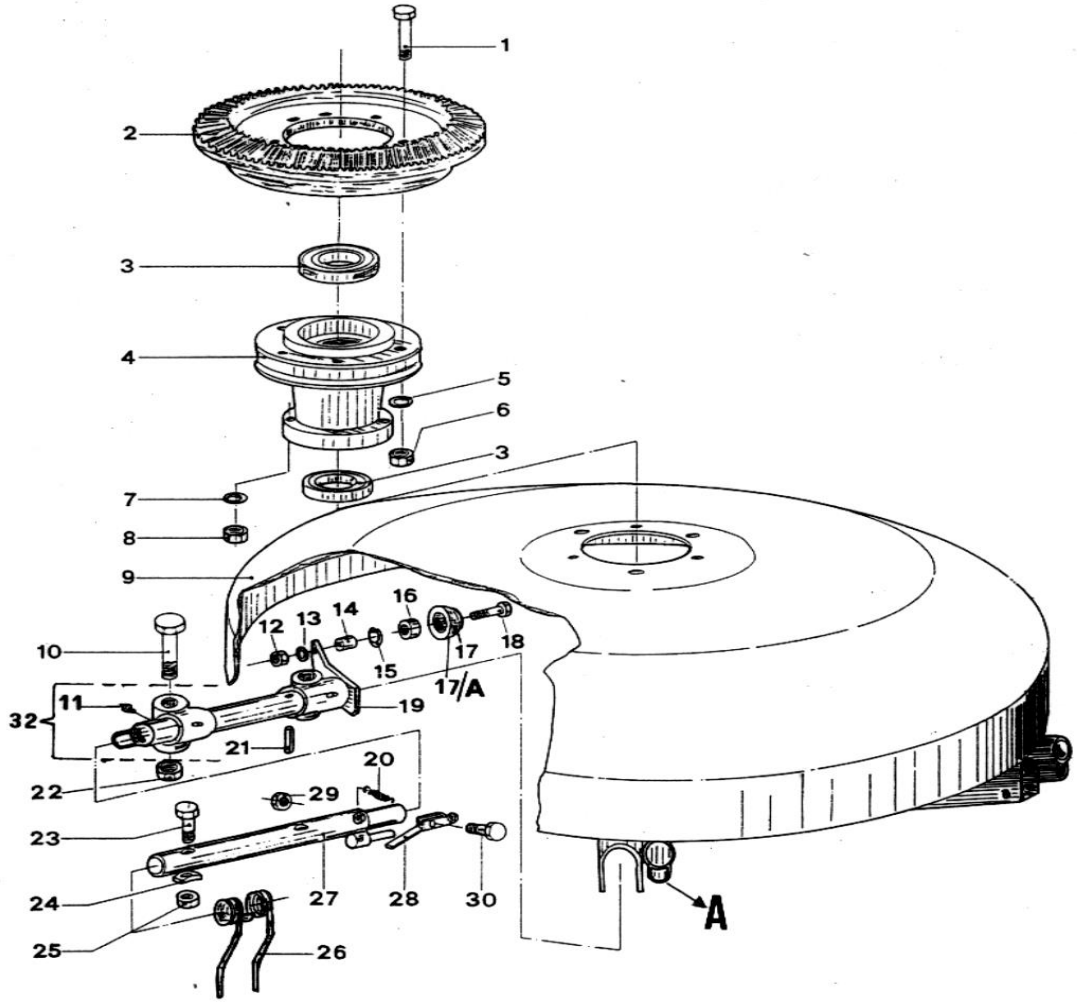

A: SOLO PER SPARGIMENTO

TAVOLA 4 COD. 19010358

Pos. Item	Codice Code	Descrizione	Description	Pos. Item	Codice Code	Descrizione	Description
1	3010269	VITE A.8. 8 12 X 80/5737	SCREW TE 12 X 80	19	18033508	PORTA BRACCIO DESTRO	RIGHT TUBE
2	8010111	CORONA CONICA Z 60	RING GEAR Z.60	20	11010516	MOLLA TRAZ. 15 F.2 L.56	SPRING
3	12240131	CUSCINETTO 6010 2RS	BEARING 6010 2RS (50X80X13)	21	3080123	SPINA ELASTICA 8 X 40	PIN 8 X 40
4	18033515	MOZZO PORTACORONA	HUB	22	3020201	DADO AUTOBL. 10MA BASSO	SELF LOCKING NUT M 10
5	3030127	ROND.PIANA XM12	WASHER M 12	23	3011207	VITE A.8.8 12X60/5737 ZINC.	ZINCPLATED SCREW TE 12 X 60
6	3020304	DADO 6S12MA	NUT 12 MA	24	12880634	PLACCHETTA FERMA MOLLA	SPRING CLAMP
7	3030301	ROND. GROWER X M12	GROWER WASHER	25	3020202	DADO AUTOBL. 12MA BASSO	SELF LOCKING NUT
8	3010252	VITE A.8. 8 12X20/5739	SCREW TE 12 X 20	26	11010517	MOLLA GIROAND. DX	RIGHT SPRING 8.5 H. 560
9	18030571	ROTORE DESTRO	RIGHT ROTOR	27	18030542	BRACCETTO PORTA MOLLA	R.H. SPRING ARM CARRIER
10	3011613	VITE A.8.8. 10X65/5737	SCREW TE 10X65	28	18031495	MANIGLIA ARRESTO DX	STOP LEVER
11	3090101	INGRASS. DIRITTO 8 MB	GREASE ZERK 8 MB	29	3020209	DADO AUTOBL. 8MA BASSO	SELF LOCKING NUT 8 MA
12	3020304.	DADO 6S12MA	NUT 12 MA	30	3011614	VITE 8X50A NS. DIS.	SCREW TE 8 X 50
13				31			
14	12880631	DISTANZ.22 L.24 F.12	DISTANCE COLLAR	32	18031490	TUBO DX PORTA BRACCIO CON RULLO	RIGHT COMPLETE TUBE WITH ASSEMBLED ROLLER
15	3120104	ANELLO EL.37	SEEGER RING I 37		18031407	BRACCIO PORTA MOLLA A DUE FORI CON MANIGLIA	
16	12240149	CUSCINETTO 6301 2RS	BEARING 6301 2RS 12X37X12		18031408	BRACCIO PORTA MOLLA A TRE FORI CON MANIGLIA	
17	12880632	RULLO 55X22	ROLLER 55X22				
17/a	18031477	RULLO MONTATO	ASSEMBLED ROLLER				
18	3010217	VITE A. 8.8 12X60/5737	SCREW T.E. 12X60				

TAVOLA 5 – ROTORE SINISTRO

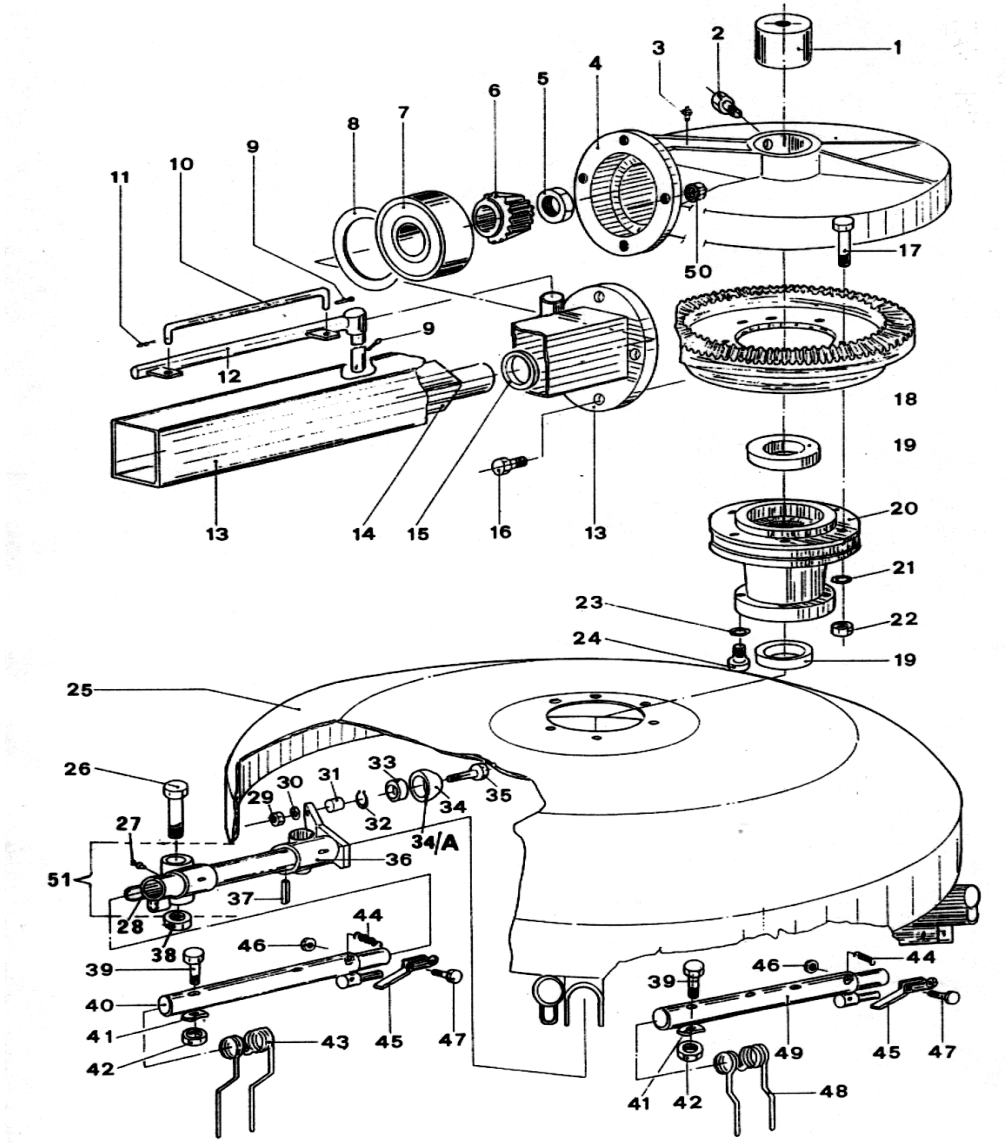

TAVOLA 5 COD. 19010359

Pos. Item	Codice Code	Descrizione	Description	Pos. Item	Codice Code	Descrizione	Description
1	12880615	PERNO TAPPO DA 35 L130	PLUG 35 L.130	27	3090101	INGRASS. DIRITTO 8 MB	GREASER 8 M8
2	3010246	VITE 8.8 14X50/5737	SCREW 14X50/5737	28	12880641	PORTA BRACCIO SINISTRO	LEFT HAND COMPLETE TUBE
3	3090101	INGRASS. DIRITTO 8 MB	GREASER 8 M8	29	3020304	DADO 6S12MA	HEX NUT
4	12880638	COPERCHIO COPPIA CONICA SX	LEFT BEVEL GEAR PAIR COVER	30			
5	3020212	DADO AUTOBL. 18MB BASSO	SELF LOCKING NUT 18 M8	31	12880631	DISTANZ. 22 L.24 F.12	DISTANCE COLLAR
6	8010216	PIGNONE CON. Z10 CALETTATO	PINION Z 10	32	3120104	ANELLO EL.37	SEEGER RING I 37
7	12240145	CUSCINETTO 6207 2RS	BEARING 6207 2RS	33	12240149	CUSCINETTO 6301 2RS	BEARING 6301
8	12880639	ANELLO RASAM.72F.51 SP.4	CLEARANCE RING	34	12880632	RULLO 55X22	ROLLER
9	3040108	COPIGLIA FE 5X40	SPLIT PIN 5X40	34/A	18031477	RULLO MONTATO	ASSEMBLED ROLLER
10	18030518	LEVA	TIE ROD	35	3010217	VITE A.8.8. 12X60/5737	SCREW TE 12X60
11	3040201	COPIGLIA R 3X60	CLIP PIN 3X60	36	18033509	PORTA BRACCIO SINISTRO	LEFT TUBE
12	18030519	TUBO PER LEVA	ADJUSTMENT LEVER	37	3080123	SPINA ELASTICA 8X40	PIN 8X40
13	18030572	TUBO TELESCOPICO	TELESCOPIC TUBE	38	3020201	DADO AUTOBL. 10MA BASSO	SELF LOCKING NUT M10
14	18030573	ALBERO TRASM. SINISTRO	LEFTHAND TRASMISSION SHAFT	39	3011207	VITE A.8.8.12X60/5737 ZINC.	ZINCPLATED SCREW TE 12X60
15	12880635	DISTANZ. 44.5 SP 18	DISTANCE COLLAR	40	18030542	BRACCETTO P. MOLLA DUE FORI	RIGHT SPRING HOLDER TUBE
16	3010228	VITE 8.8. 12X30/5739	SCREW 12X30/5739	41	12880634	PLACCHETTA FERMA MOLLA	SPRING CLAMP
16/A	3010229	VITE 8.8 12X35/5739	SCREW 12X35/5739	42	3020202	DADO AUTOBL. 12MA BASSO	SELF LOCKING NUT M 12
17	3010269	VITE 8.8. 12X80/5737	SCREW TE 12X 80	43	11010518	MOLLA GIROAND. SX	LEFT SPRING 8.5 H 560
18	8010111	CORONA CONICA Z 60	RING GEAR Z. 60	44	11010516	MOLLA TRAZ. 15 F.2 L.56	SPRING
19	12240131	CUSCINETTO 6010 2RS	BEARING 6010RS(50X80X13)	45	18031495	MANIGLIA ARRESTO DX	STOP LEVER
20	12150111	MOZZO PORTACORONA	HUB	46	3020209	DADO AUTOBL. 8MA BASSO	SELF LOCKING NUT 8 MA
21	3030127	ROND. PIANA X M12	WASHER M12	47	3011614	VITE TE 8X50 NS. DIS.	SCREW TE 8X50
22	3020304	DADO 6S12MA	HEX NUT	48	11010517	MOLLA GIROAND. DX	RIGHT SPRING 8.5 H.560
23	3030301	ROND. GROWER X M12	GROWER WASHER	49	18030575	BRACCIO P. MOLLA TRE FORI CON MANIGLIA	LEFT SPRING HOLD. TUBE
24	3010252	VITE A.8.8 12X20/5739	SCREW TE 12x20	50	3020202	DADO AUTOBL. 12MA BASSO	SELF LOCKING NUT M-12
25	18030574	ROTORE SINISTRO	LEFT HAND ROTOR	51	18031489	PORTA BRACCIO SINISTRO CON RULLO	LEFT COMPLETE TUBE WITH ASSEMBLED ROLLER
26	3011613	VITE A.8.8 10X65/5737	SCREW TE 10X65				

Tavola 6

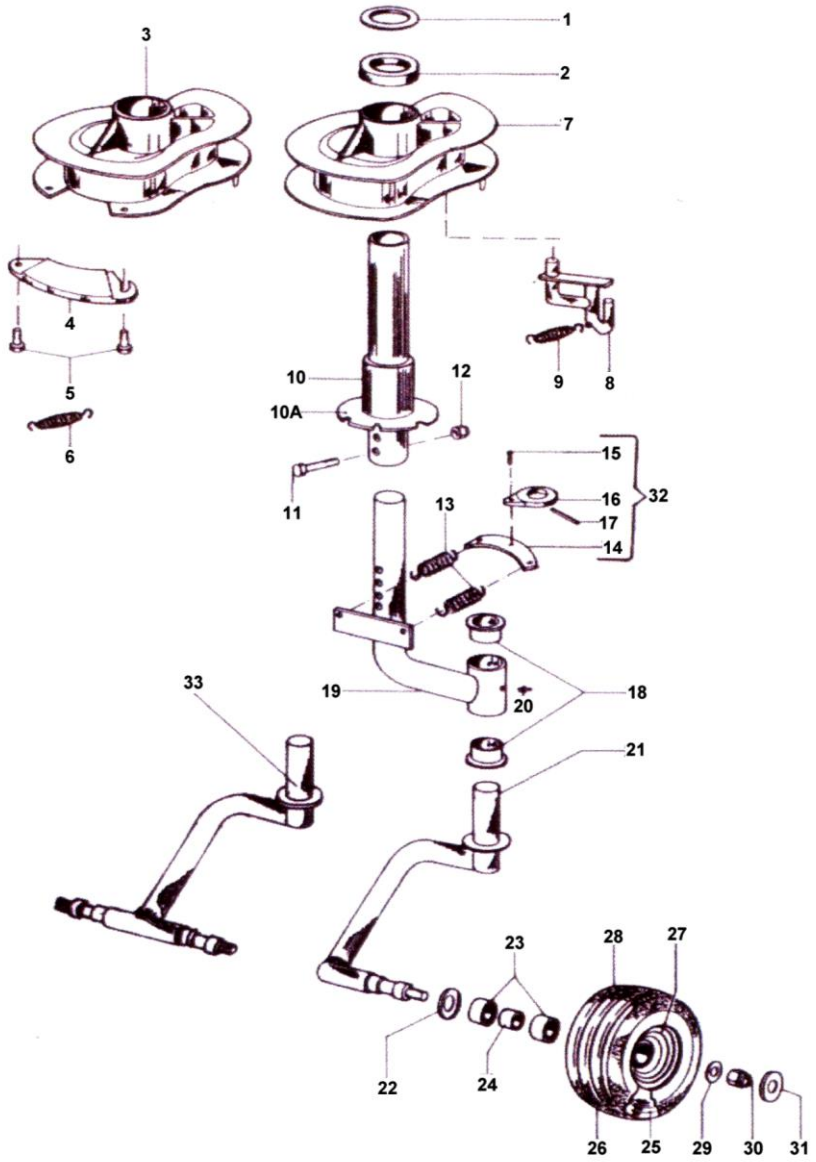
1
2
3
7
4
5
6
10
10A
12
9
8
11
15
16
17
14
32
13
33
19
20
18
21
23
28
27
22
24
26
25
29
30
31

TAVOLA 6 COD. 19010360

Pos. Item	Codice Code	Descrizione	Description	Pos. Item	Codice Code	Descrizione	Description
1	12880643	RALLA PS 60	SPACER PS 60	19	18030520	SUPPORTO PER RUOTA	WHEEL SUPPORT
2	12880644	DISTANZ. F51 EST.72 SP4	DISTANCE COLLAR	20	3090101	INGRASS. DIRITTO 8 MB	GREASER 8 MB
3	12880645	CAMMA SINISTRA	LEFT CAM	21	18030521	FORCELLA RUOTA SINGOLA	FORK SUPPORT
4	18033517	SETTORE AGGANCIO	SECTOR	21/B	18031491	FORCELLA RUOTA SINGOLA CON SUPPORTO	
5	3010250	VITE A.8.8 8X16/5739	SCREW TE M 8 X 16	22	12070314	SCHERMO INTERNO DA 25	INTERNAL DUST SHIELD 25
6	11010515	MOLLA TRAZ. 15.5 F.2 L.78	SPRING 15.5 F.2 L.78	23	12240113	CUSCINETTO 6205 2RS	BEARING 6205 2RS
7	12880647	CAMMA DESTRA	RIGHT HAND CAM	24	12070307	DISTANZ. DA 25 RUOTA 15.600.6	SPACER 25
8	18033505	LEVA ARRESTO	STOP LEVER	25	12070312	CAMERA D'ARIA X RUOTA 15.600.6	AIR TUBE 15.600.6
9	11010515	MOLLA TRAZ. 15.5 F.2 L.78	SPRING 15.5 F.2 L.78	26	12070313	COPERTONE X RUOTA 15.600.6	TIRE 15.600.6
10	18033497	PIANTONE RUOTA DX 50 L.412	RIGHT WHEELSTEERING COLUMN	27	12070311	CERCHIO X RUOTA 15.600.6	WHEEL RIM
10/A	18033500	PIANTONE RUOTA SX 50 L.412	LEFT WHEEL STEERING COLUMN	28	12170103	RUOTA PNEUM. 15.600.6	COMPLETE WHEEL 15.600-6
11	3011288	VITE A.8.8 12X70/5737 ZINC.	ZINCPLATED SCREW TE 12 X 70	29	3030175	ROND. PIANA X M16 UNI 6592 ZINC.	ZINCPLATED WASHER 16
12	13020202	DADO AUTOBL. 12 MA BASSO	SELF LOCKING NUT M-12	30	3020204	DADO AUTOBL. 16MA BASSO	SELF LOCKING NUT 16MA
13	11010519	MOLLA TRAZ.EST.27 F.3.5 L.96	SPRING E27 F.3.5	31	12070315	SCHERMO ESTERNO	EXTERNAL DUST SHIELD
14	12880651	BILANCIERE	EQUALIZER	32	18030535	COMPL. BILANCIERE	COMPLETE EQUALIZER
15	12880652	RIBATTINO 10X20 FE	RIVET	33	18031086	FORCELLA RUOTA DOPPIA	
16	12880653	GUIDA RUOTA	WHEEL GUIDE	33/B	18031492	FORCELLA RUOTA DOPPIA CON SUPPORTO	
17	3080132	SPINA ELASTICA 5X40	PIN 5 X 40				
18	12880654	BOCCOLA AUTOL. NYLON	BUSHING				

TAVOLA 7

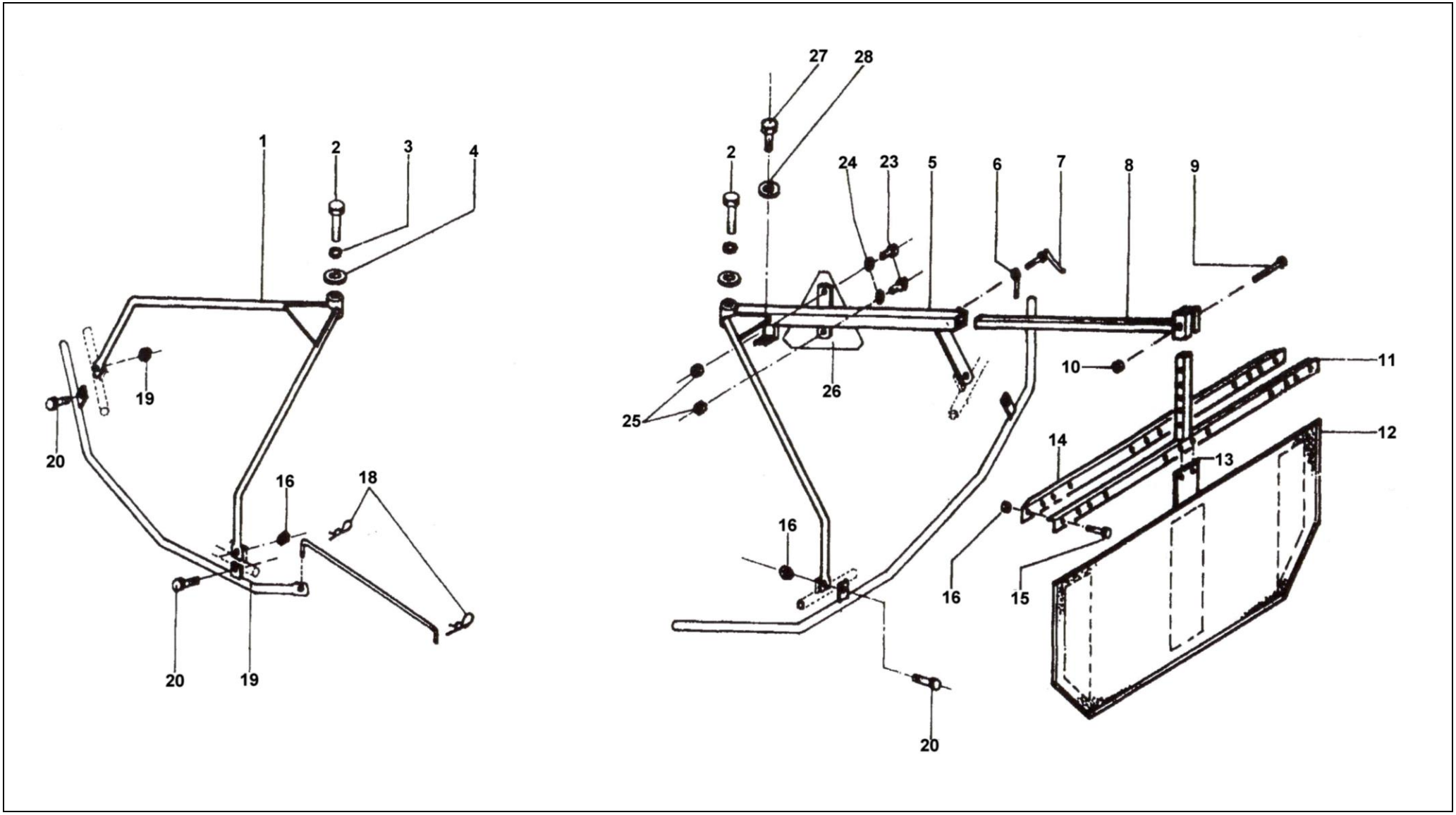
1
2
3
4
19
20
16
18
20
19
27
28
2
24
23
5
6
7
8
9
10
11
12
13
14
25
26
16
16
15
20

TAVOLA 7 COD. 19010361

Pos. Item	Codice Code	Descrizione	Description	Pos. Item	Codice Code	Descrizione	Description
1	18030576	PROTEZ. DESTRA	RIGHT HAND PROTECT. GUARD	20	3011242	VITE 8.8. 8X25/5737 ZINC.	ZINCPLATED SCREW TE 8X25
2	3011241	VITE 8.8 12X30/5739 ZINC.	ZINCPLATED SCREW TE 12X30	21	18030579	TUBO EST.PROTEZ. SIN.	LEFTHAND EXTERNAL TUBE
3	3030301	ROND.GROWER X M12	GROWER WASHER	22			
4	18030523	ROND. SPALLAM. 60 ZINC.	WASHER D. 60	23	3010297	VITE FE 6MAX16 ZINC.	ZINCPLATED SCREW TE 6X16
5	18030577	PROTEZ. SINISTRA	LEFT HAND PROTECTION GUARD	24	3030160	ROND. TRANC. M6X18	ZINCPLATED WASHER 6X18
6	18030525	CONTRODADO 12MA ZINC.	ZINCPLATED NUT 12 MA	25	3020213	DADO AUTOBL. 6MA BASSO	SELF LOCKING NUT 6 MA
7	18030526	BULLONE BLOCC.12X40 ZINC.	ZINCPLATED BOLT M.12X40	26	12881001	CATADIOTTRO TRIANG. 352X405	SMV TRIANGLE
8	18030527	BRACCETTO PORTA BANDELLA	SWATH DEFLECTOR ARM	27	3011268	VITE 8.8 12X20 ZINC.	SCREW TE 12X20
9	3011246	VITE 8.8 10X50/5737 ZINC.	ZINCPLATED SCREW TE 10X50	28	3030162	RONDELLA M 12 ZINC.	WASHER M12
10	3020201	DADO AUTOBL. 10MA BASSO	SELF LOCKING NUT M10				
11	18030528	TELAIO PORTA BANDELLA	SWATH DEFLECTOR FRAME				
12	12880655	BANDELLA PLASTICA H570 L1200	RUBBER SWATH DEFLECTOR				
13	11010702	LAMELLA ACC. 70X388	SPRING BLADES				
14	18030529	CONTROTELAIO FISS.BANDELLA	SWATH DEFLECTOR COUNTER FRAME				
15	3011251	VITE 8.8 8X20/5739 ZINC.	ZINCPLATED SCREW TE 8X20				
16	3020209	DADO AUTOBL. 8MA BASSO	SELF LOCKING NUT 8 MA				
17	12880697	AGGANCIO PROTEZ. DX	RIGHTHAND HOOK.PROTC. GUARD				
18	3040201	COPIGLIA R 3X60	CLIP PIN 3X60				
19	18030578	TUBO EST. PROTEZ. DX	RIGHT HAND EXTERNAL TUBE				

COME CONTATTARE LA ENOAGRICOLA ROSSI
Il servizio di assistenza e ricambi della **ENOAGRICOLA ROSSI** è a Vostra disposizione.
Per ordinare i ricambi fotocopiare la presente pagina, compilarla con i dati richiesti ed inviarla per posta o fax a:

ENOAGRICOLA ROSSI s.r.l.
06018 Calzolaro di Umbertide Perugia Italia

Tel. (39) 075-930 22 22 - Telefax (39) 075-930 23 28

Per facilitare l'assistenza e/o la fornitura di parti di ricambio, Vi preghiamo di fornire sempre i seguenti riferimenti:

Nome e Cognome o Ragione Sociale	
Codice Fiscale e/o Partita IVA	
Indirizzo di Fatturazione	
Indirizzo di Spedizione se diverso	

N. Rif.	Codice	Descrizione	Quantità

Spare parts form

When ordering spare parts please make photostats of this order form, fill out and mail or fax it directly to us at this address:

ENOAGRICOLA ROSSI srl - Calzolaro di Umbertide - Perugia - Italy
Tel. 075 / 930 22 22 Telefax 075 / 930 23 28
enorossi@enorossi.it - Info@enorossi.it
http://www.enorossi.it - www.enoagricolarossi.it - www.enoagricolarossi.com

To ensure prompt assistance and replacement of parts always supply below required information, thank you.

company name	
Invoice address	
Country	
Destination of goods If different from above	

Pos.	Code number	Description	Quantity

ENOAGRICOLA ROSSI s.r.l.
06018 Calzolaro di Umbertide Perugia Italia
Tel. (39) 075-9302222 - Telefax (39) 075-9302328
e-mail: enorossi@enorossi.it – info@enorossi.it
web: http://www.enorossi.it - http://www.enoagricolarossi.com