RR 320 - 350

Giroandanatore / Rotary Rake / Giro-andaineur / Hilerador

Montaggio / Assembly
Assemblage / Montaje

rev.4c - 5/2023

ENOAGRICOLA ROSSI s.r.l. - Via dell'Industria, 2 - Calzolaro di Umbertide 06019 - Pg Italia Tel. (39) 075-930 22 22 Telefax (39) 075-930 23 28

INDICE - CONTENTS - INDEX - ÍNDICE

TAVOLA - TABLE PLANCHE - DISEÑO	DESCRIZIONE - DESCRIPTION - DESCRIPTION - DESCRIPCION	PAG. - *PAGE* PAGE - PÁG.
1		4
2		6
3		8
4		10
5		12
6		14
7		16
8		18
9		20
10		22

X Fase di montaggio - Assembly phase - Phase d'assemblage - Fase de montaje

ASSEMBLAGGIO 1 - ASSEMBLY 1 - ASSEMBLAGE 1 - MONTAJE 1

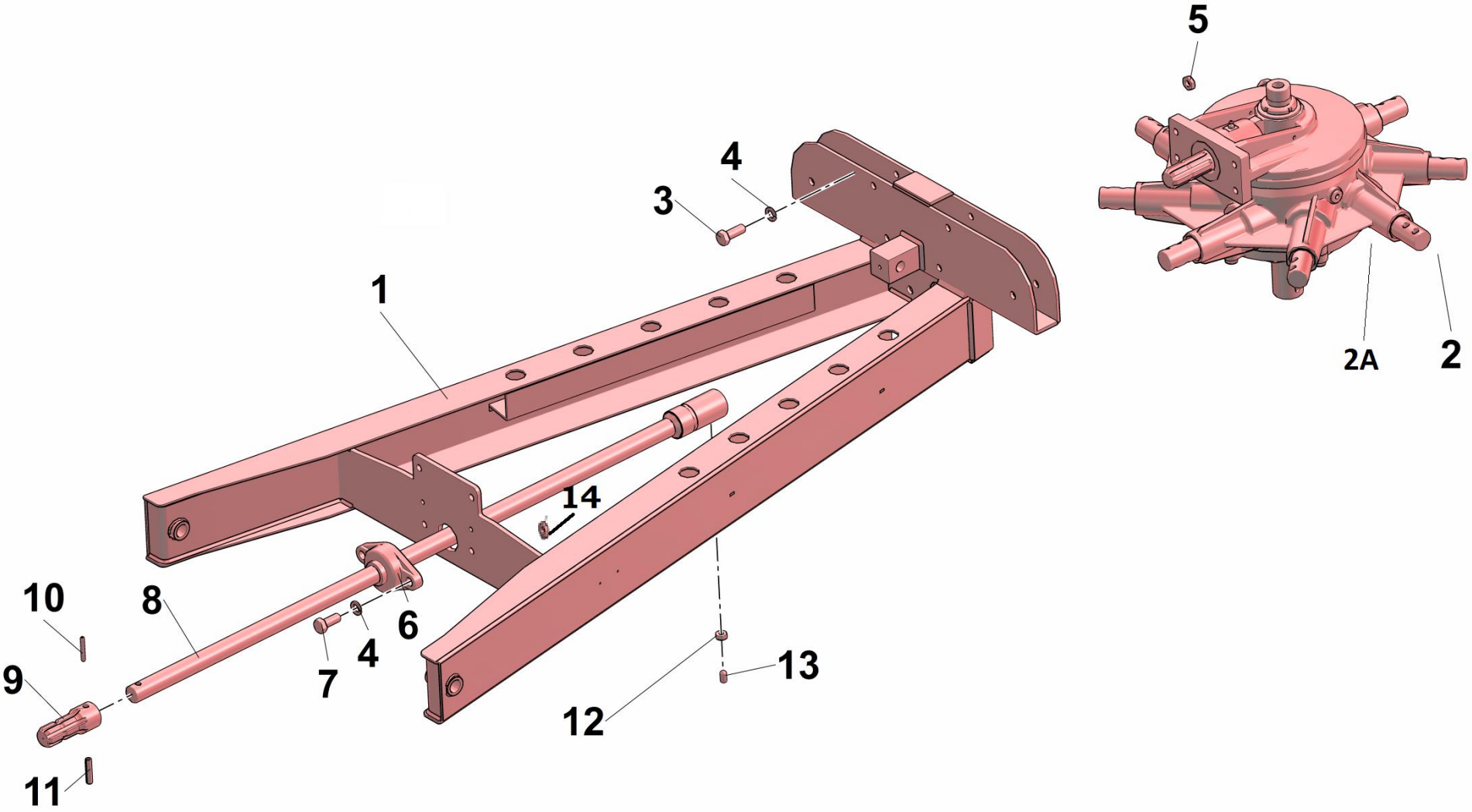

ASSEMBLAGGIO 1 - ASSEMBLY 1 - ASSEMBLAGE 1 - MONTAJE 1

Nr.	CODICE - CODE - CODE - CÓDIGO	DESCRIZIONE	DESCRIPTION	DESCRIPTION	DESCRIPCION
1	18013322	TELAIO	FRAME	CHASSIS	BASTIDOR
2		GRUPPO ROTORE **RR 320**	ROTOR **RR 320**	ROTORE **RR320**	ROTOR **RR320**
2A		GRUPPO ROTORE **RR 350**	ROTOR **RR 350**	ROTORE **RR350**	ROTOR **RR350**
3	3011615	VITE T.E. M14X40 ZN	SCREW TE M14X40 ZN	VIS TE M14X40 ZN	TORNILLO M14X40 ZN
4	3030324	ROSETTA ELASTICA SPACCATA M14 ZN	WASHER M14 ZN	RONDELLE M14 ZN	ARANDELA M14 ZN
5	3020363	DADO M14 ZN	NUT M14 ZN	ECROU M14 ZN	TUERCA M14 ZN
6	12250002	SUPPORTO SNODATO	SUPPORT	SUPPORTE	SOPORTE
7	3011298	VITE T.E. M14X35 ZN	SCREW TE M14X35 ZN	VIS TE M14X35 ZN	TORNILLO M14X35 ZN
8	18033456	ALBERO DI TRASMISSIONE	TRASMISSION SHAFT	ARBRE DE TRASMISSION	EJE IMPULSOR
9	12881009	PRESA DI FORZA	SHAFT PDF	PRISE DE FORCE	PTO
10	3080120	SPINA ELASTICA 6X45	ELASTIC PIN 6X45	GOUPILLE 6X45	PASADOR PARTIDO 6X45
11	3080110	SPINA ELASTICA 10X45	SPRING PIN 10X45	GOUPILLE ELASTIQUE 10X45	CLAVJIA ELASTICA 10X45
12	3020328	DADO ESAGONALE MEDIO M10	NUT M10	ECROU M10	TUERCA M10
13	3050110	VITE TSPEI M10X20	SCREW TSPEI M10X20	VIS TSPEI M10X20	TORNILLO TSPEI M10X20
14	3020322	DADO M14 ZN	NUT M14 ZN	ECROU M14 ZN	TUERCA M14 ZN

ASSEMBLAGGIO 2 - ASSEMBLY 2 - ASSEMBLAGE 2 - MONTAJE 2

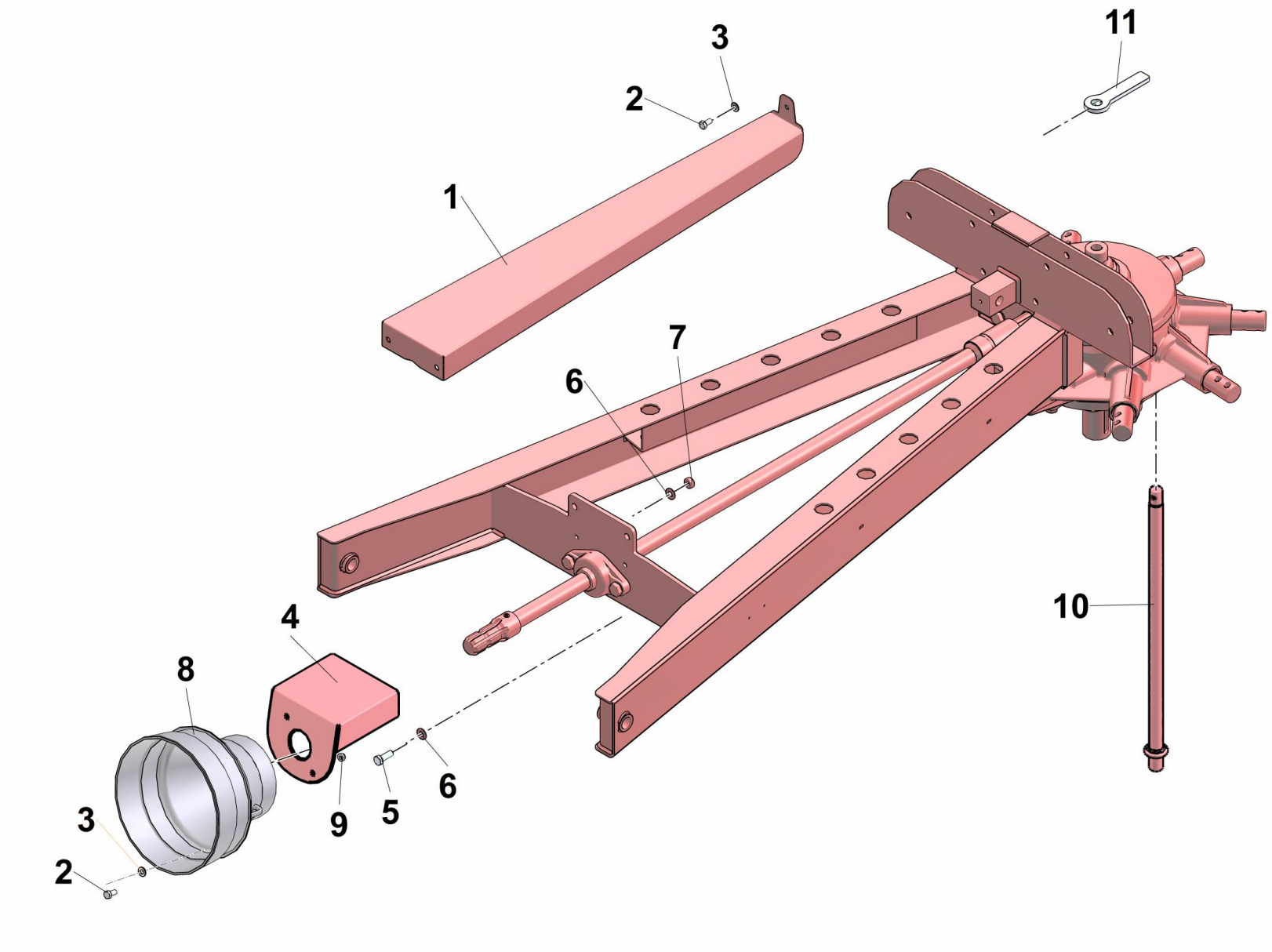

ASSEMBLAGGIO 2 - ASSEMBLY 2 - ASSEMBLAGE 2 - MONTAJE 2

Nr.	CODICE - CODE - CODE - CÓDIGO	DESCRIZIONE	DESCRIPTION	DESCRIPTION	DESCRIPCION
1	18033460	CARTER PROTEZIONE	PROTECTION SHAFT	CARTER CARDAN	CARTER
2	3011221	VITE TE M8X16	SCREW TE M8X16	VIS TE M8X16	TORNILLO M8X16
3	3030156	ROSETTA PIANA M8 ZN	WASHER M8 ZN	RONDELLE M8 ZN	ARANDELA M8 ZN
4	18033459	SUPP. CUFFIA CARDANO	SUPPORT SHIELD	SUPPORTE COIFFE	APOYO CASQUE
5	3011206	VITE TE M10X30 ZN	SCREW TE M10X30 ZN	VIS TE M10X30 ZN	TORNILLO M10X30 ZN
6	3030159	ROSETTA PIANA M10 ZN	WASHER M10 ZN	RONDELLE M10 ZN	ARANDELA M10 ZN
7	3020328	DADO ESAGONALE MEDIO M10	NUT M10	ECROU M10	TUERCA M10
8	18033339	CONTROCUFFIA	MASTER SHIELD	CONTRE-COIFFE	CASQUE
9	3020209	DADO AUTOBLOC. BASSO NYLON M8	SELF LOCKING NUT M8	ECROU AUTOBLOCQUANT M8	TUERCA AUTOBLOCQ. M8
10	18033411	VITE DI REGOLAZIONE ALTEZZA	LEVER LOCKING	VIS DE REGULATION	TORNILLO DE AJUSTE
11	18055149	FERMO VITE DI REGOLAZIONE	SCREW STOP	LEVIER DE FIXACTION	SEGURO PARA TORNILLO

ASSEMBLAGGIO 3 - ASSEMBLY 3 - ASSEMBLAGE 3 - MONTAJE 3

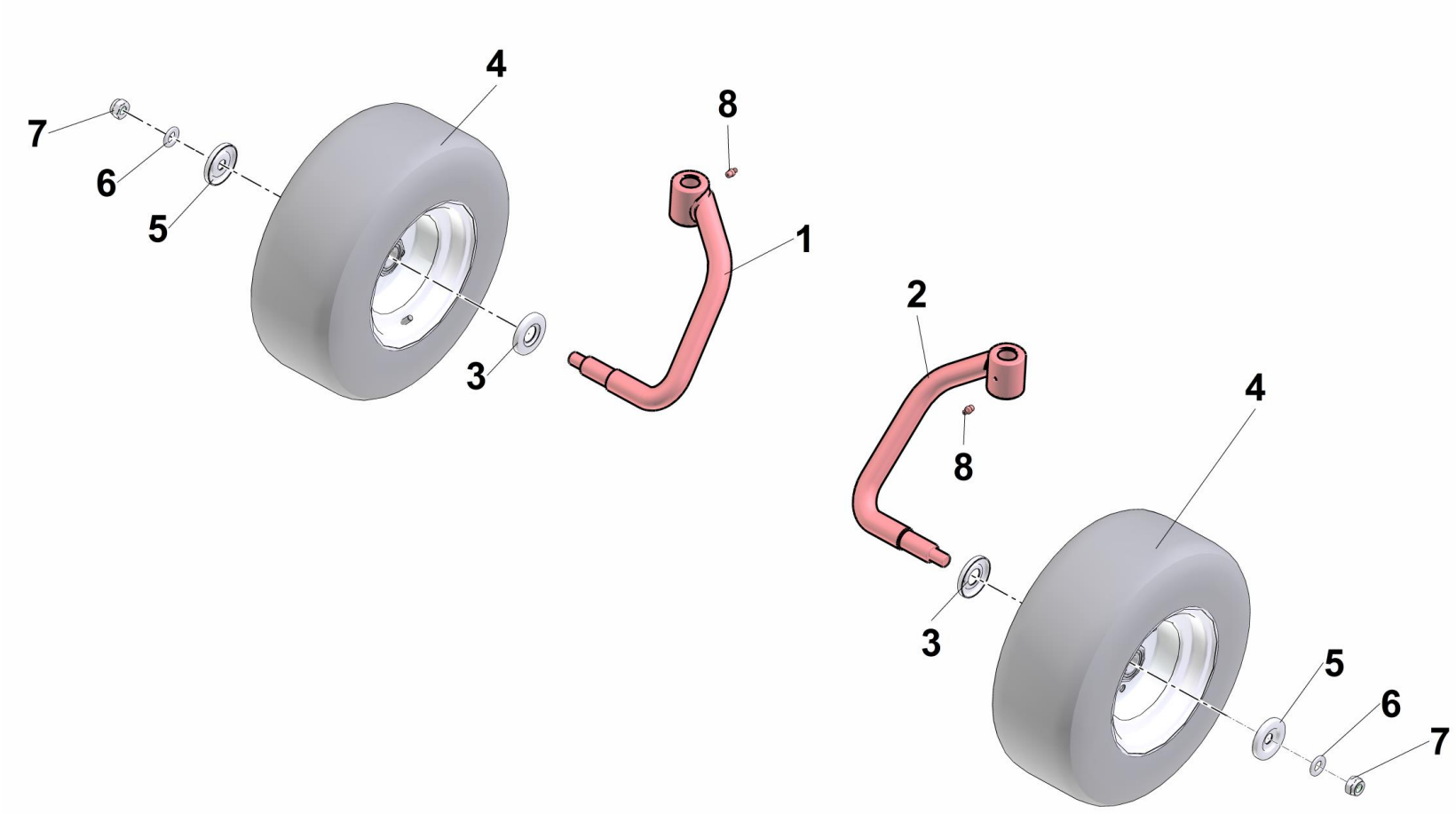

ASSEMBLAGGIO 3 - ASSEMBLY 3 - ASSEMBLAGE 3 - MONTAJE 3

Nr.	CODICE - CODE - CODE - CÓDIGO	DESCRIZIONE	DESCRIPTION	DESCRIPTION	DESCRIPCION
1	18030561	MOZZO RUOTA SX.	LEFT AXLE	MOYEU DE ROUE GAUCHE	CUBO DE RUEDA SX
2	18030563	MOZZO RUOTA DX.	RIGHT AXLE	MOYEU DE ROUE DROIT	CUBO DE RUEDA DX
3	12070314	PARAPOLVERE INTERNO PER RUOTA	INTERNAL SHIELD	PARA-POUSSIERE INT.	ANTIPOLVO INT.
4	12170106	RUOTA IN GOMMA	WHEEK	ROUE	RUEDA
5	12070315	PARAPOLVERE ESTERNO PER RUOTA	EXTERNAL SHIELD	PARA-POUSSIERE EST.	ANTIPOLVO EST.
6	3030175	ROSETTA PIANA M16	WASHER M16	RONDELLE M16	ARANDELA M16
7	3020204	DADO AUTOBLOC. BASSO M16	SELF LOCKING NUT M16	ECROU AUTOBLOCQUANT M16	TUERCA AUTOBLOCQ. M16
8	3090101	INGRASSATORE DIRITTO M8X1	GREASE ZERK M8X1	GRAISSEUR M8X1	ENGRASADOR M8X1

ASSEMBLAGGIO 4 - ASSEMBLY 4 - ASSEMBLAGE 4 - MONTAJE 4

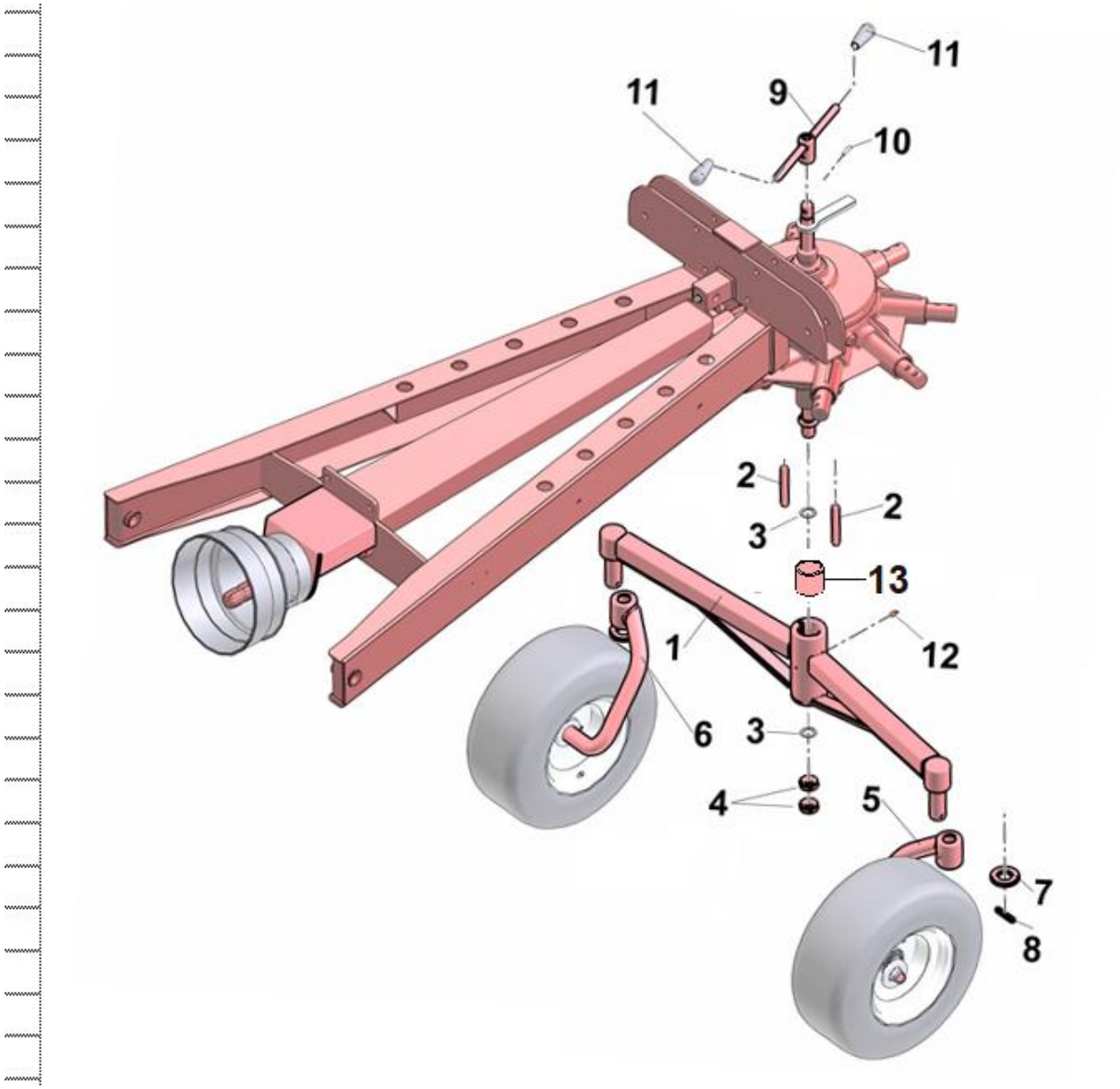

ASSEMBLAGGIO 4 - ASSEMBLY 4 - ASSEMBLAGE 4 - MONTAJE 4

Nr.	CODICE - CODE - CODE - CÓDIGO	DESCRIZIONE	DESCRIPTION	DESCRIPTION	DESCRIPCION
1	18032205	SUPPORTO RUOTA	SUPPORT	SUPPORT ROUE	SOPORTE RUEDA
2	3110016	LINGUETTA A10X8X100	KEY A10X8X100	CLAVETE A10X8X100	LINGUETE A10X8X100
3	12280006	RALLA ASSIALE PS	SPACER PS	CROUPADINE PS	PIVOTE PS
4	3020358	DADO ESAGONALE M22X1,5	NUT M22X1,5 ZN	ECROU M22X1,5	TUERCA M22X1,5
5	18030563	MOZZO RUOTA DX.	RIGHT AXLE	MOYEU DE ROUE DROIT	CUBO DE RUEDA DX
6	18030561	MOZZO RUOTA SX.	LEFT AXLE	MOYEU DE ROUE GAUCHE	CUBO DE RUEDA SX
7	3030165	ROSETTA PIANA M30 ZN	WASHER M30 ZN	RONDELLE M30 ZN	ARANDELA M30 ZN
8	3080105	SPINA ELASTICA 8X50	ELASTIC PIN 8X50	ELASTIC GOUPILLE 8X50	PASADOR PARTIDO 8X50
9	18030555	MANIGLIA DI REGOLAZIONE	REGULATION HANDLE	MANILLE DE REGULATION	MANEJAR
10	3080109	SPINA ELASTICA 6X30	ELASTIC PIN 6X30	GOUPILLE 6X30	PASADOR PARTIDO 6X30
11	3140001	POMOLO FORO LISCIO	KNOB	POIGNEE	PERILLA
12	3090101	INGRASSATORE DIRITTO M8X1	GREASE ZERK M8X1	GRAISSEUR M8X1	ENGRASADOR M8X1
13	18037247	BOCCOLA	BUSHING		

ASSEMBLAGGIO 5 - ASSEMBLY 5 - ASSEMBLAGE 5 - MONTAJE 5

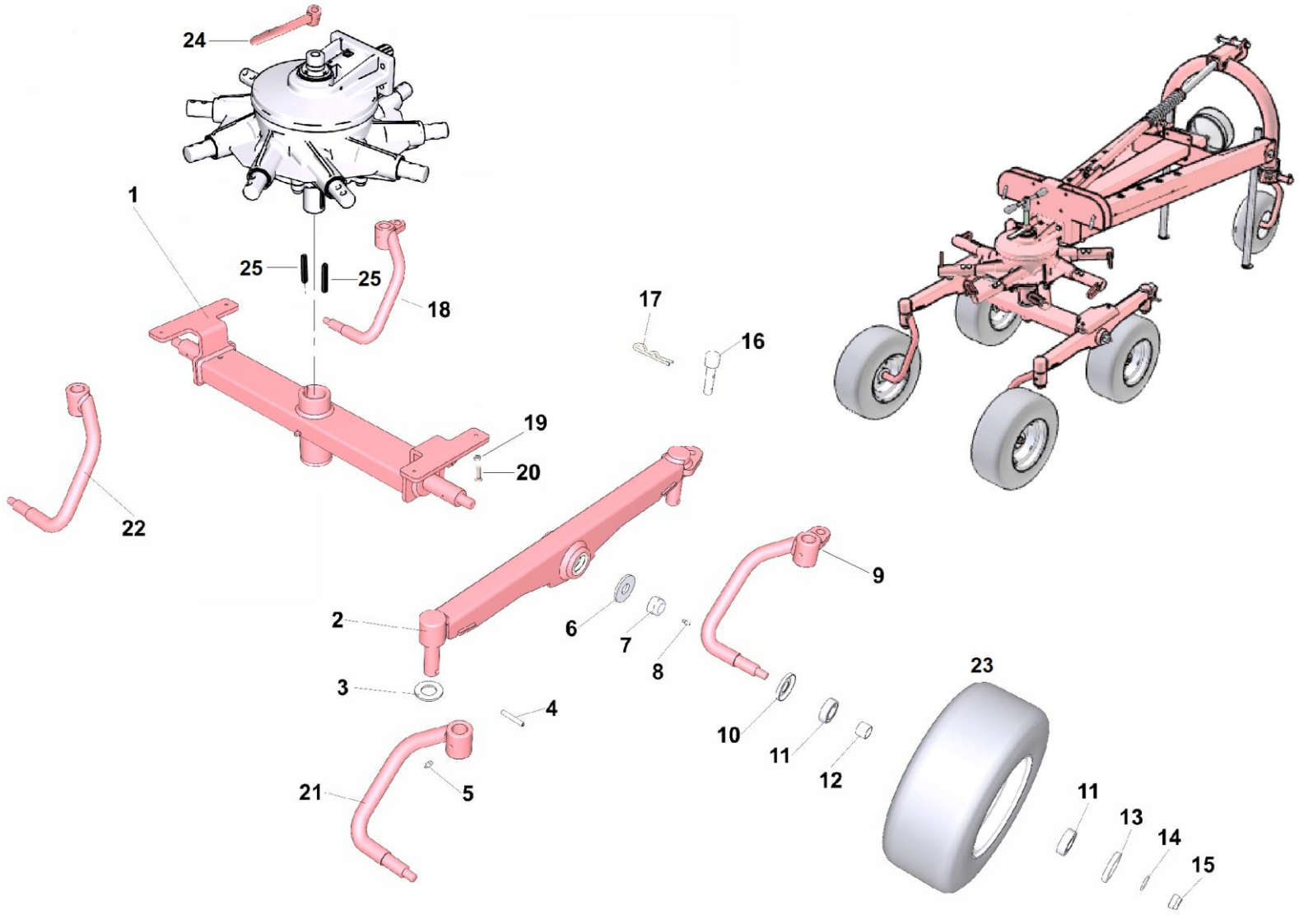

ASSEMBLAGGIO 5 - ASSEMBLY 5 - ASSEMBLAGE 5 - MONTAJE 5

Nr.	CODICE - CODE - CODE - CÓDIGO	DESCRIZIONE	DESCRIPTION	DESCRIPTION	DESCRIPCION
1	18033610	TELAIO TANDEM	FRAME TANDEM	CHASSI TANDEM	BASTIDOR TANDEM
2	18033613	TANDEM	TANDEM	TANDEM	TANDEM
3	3030165	ROSETTA PIANA M30	WASHER M30	RONDELLE M30	ARANDELA M30
4	3080105	SPINA ELASTICA 8X50	ELASTIC PIN 8X50	ELASTIC GOUPILLE 8X50	PASADOR PARTIDO 8X50
5	3090101	INGRASSATORE DIRITTO 8X1	GREASE ZERK 8X1	GRAISSEUR 8X1	ENGRASADOR 8X1
6	18032281	RONDELLA Ø60	WASHER Ø60	RONDELLE Ø60	ARANDELA Ø60
7	3020222	DADO AUTOBLOCCANTE BASSO M22	SELF LOCKING NUT M22	ECROU AUTOBLOQUANT M22	TUERCA AUTOBLOCQ. M22
8	3090102	INGRASSATORE DIRITTO	GREASE ZERK M6X1	GRAISSEUR M6X1	ENGRASADOR M6X1
9	18033644	MOZZO RUOTA ANT. DX. CON BLOCCAGGIO	BLOCKING HUB	MOYEAU AVEC BLOCQUAGE	CUBO CON BLOQUEO
10	12360001	PARAPOLVERE INTERNO PER RUOTA	INTERNAL SHIELD	PARA-POUSSIERE INT.	ANTIPOLVO INT.
11	12240113	CUSCINETTO RADIALE A SFERE 6205 2RS	BEARING 6205 2RS	ROULEMENT 6205 2RS	COJINETTE 6205 2RS
12	12070307	DISTANZIALE	SPACER Ø25	ENTRETOISE Ø25	ESPACIADOR Ø25
13	12070315	PARAPOLVERE ESTERNO PER RUOTA	EXTERNAL SHIELD	PARA-POUSSIERE EST.	ANTIPOLVO EST.
14	3030175	ROSETTA PIANA M16	WASHER M16	RONDELLE M16	ARANDELA M16
15	3020204	DADO AUTOBLOCCANTE BASSO M16	SELF LOCKING NUT M16	ECROU AUTOBLOQUANT M16	TUERCA AUTOBLOCQ. M16
16	18032340	PERNO BATTUTA	PIN	PIVOT	PERNO
17	3040202	COPPIGLIA A MOLLA ZINCATA 5X100	R COTTER PIN 5X100	GOUPILLE R 5X100	CHAVETA 5X100
18	18033643	MOZZO RUOTA ANT.SX.CON BLOCCAGGIO	HUB	MOYEAU	CUBO
19	3020332	DADO AUTOBLOCCANTE M14	SELF LOCKING NUT M14	ECROU AUTOBLOQUANT M14	TUERCA AUTOBLOCQ. M14
20	3011324	VITE TE M14X30	HH SCREW M14X30	VIS TH M14X30	TORNILLO CH M14X30
21	18030563	MOZZO RUOTA POST. DX.	RIGHT AXLE	MOYEU DE ROUE DROIT	CUBO DE RUEDA DX
22	18030561	MOZZO RUOTA POST. SX.	LEFT AXLE	MOYEU DE ROUE GAUCHE	CUBO DE RUEDA SX
23	12170106	RUOTA COMPLETA 16.650.8	COMPLETE WHEEL16.650.8	ROUE COMPLETE 16.650.8	RUEDA 16.650.8
24	18055149	FERMO VITE REGOLAZIONE PROFONDITA'	SCREW STOP	LEVIER DE FIXACTION	SEGURO PARA TORNILLO
25	3110016	LINGUETTA A10X8X100	KEY A10X8X100	CLAVETE A10X8X100	LINGUETE A10X8X100

ASSEMBLAGGIO 6 - ASSEMBLY 6 - ASSEMBLAGE 6 - MONTAJE 6

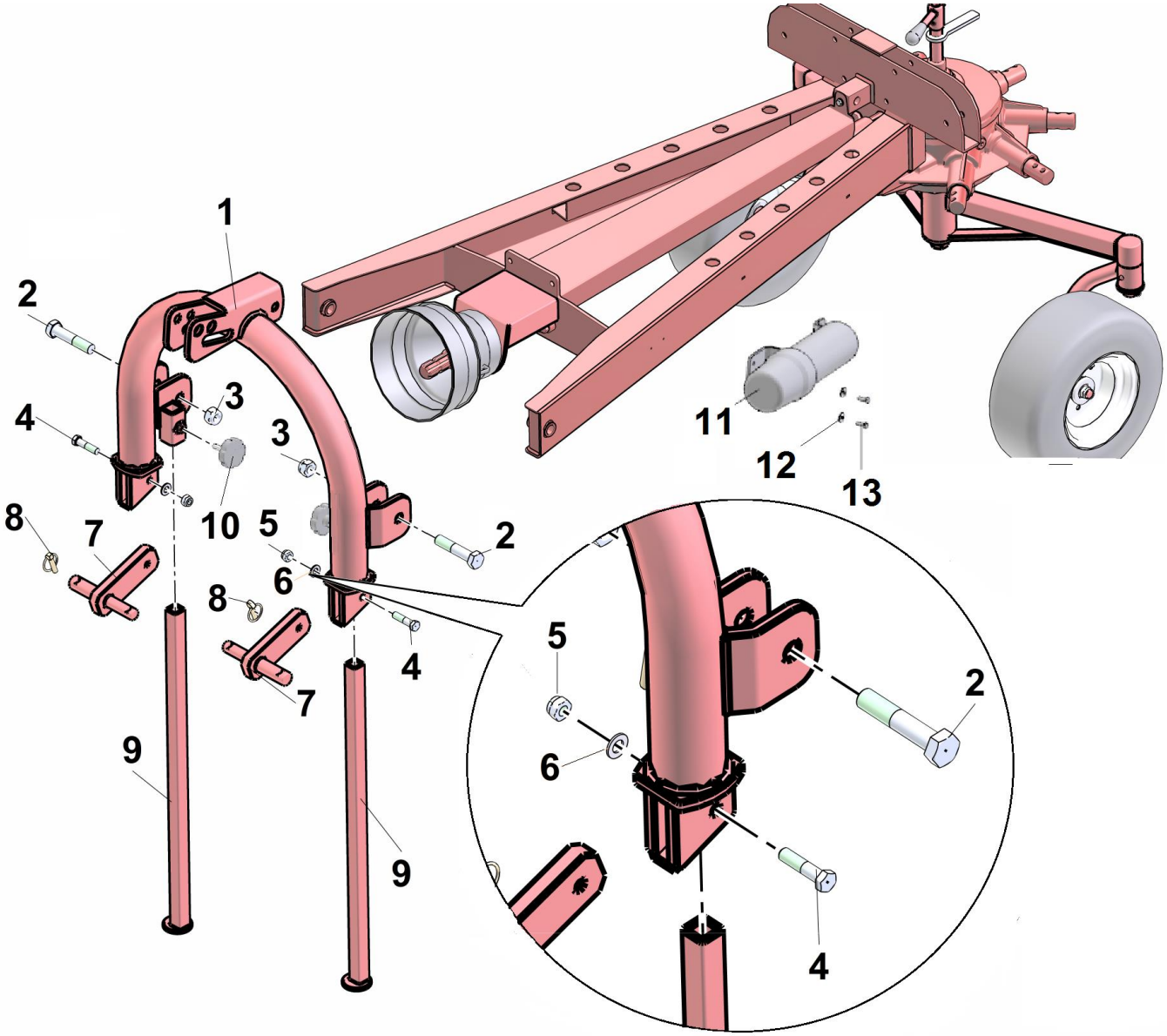

ASSEMBLAGGIO 6 - ASSEMBLY 6 - ASSEMBLAGE 6 - MONTAJE 6

Nr.	CODICE - CODE - CODE - CÓDIGO	DESCRIZIONE	DESCRIPTION	DESCRIPTION	DESCRIPCION
1	18033063	ARCO TERZO PUNTO	DRAWBAR ARCH	ATTELAGE AD ARC	ARCO
2	3011633	VITE TE M22X110 ZN	SCREW TE M22X110 ZN	VIS TE M22X110 ZN	TORNILLO M22X110 ZN
3	3020222	DADO AUTOBLOC. BASSO M22	SELF LOCKING NUT M22	ECROU AUBLOCQUANT M22	TUERCA AUTOBLOCQ. M22
4	3011202	VITE TE M14X60 ZN	SCREW TE M14X60 ZN	VIS TE M14X60 ZN	TORNILLO M14X60 ZN
5	3020203	DADO AUTOBL. BASSO NYLON M14	SELF LOCKING NUT M14	ECROU AUBLOCQUANT M14	TUERCA AUTOBLOCQ. M14
6	3030161	ROSETTA PIANA M14 ZN	WASHER M14 ZN	RONDELLE M14 ZN	ARANDELA M14 ZN
7	18033097	ATTACCO MOBILE	ATTACK MOBILE	ATTELAGE MOBILE	ENGANCHE M
8	3080202	SPINA A SCATTO	PIN	GOUPILLE	PASADOR
9	18030548	PIEDE APPOGGIO	STAND	PIED	PIE
10	3140023	POMELLO 12MAX40	KNOB 12MAX40		
11	9080022	PORTADOCUMENTI	MANUAL HOLDER		
12	3030160	ROSETTA PIANA M6	WASHER M6		
13	3011672	VITE TE M6X16	HH SCREW M6X16		

ASSEMBLAGGIO 7 - ASSEMBLY 7 - ASSEMBLAGE 7 - MONTAJE 7

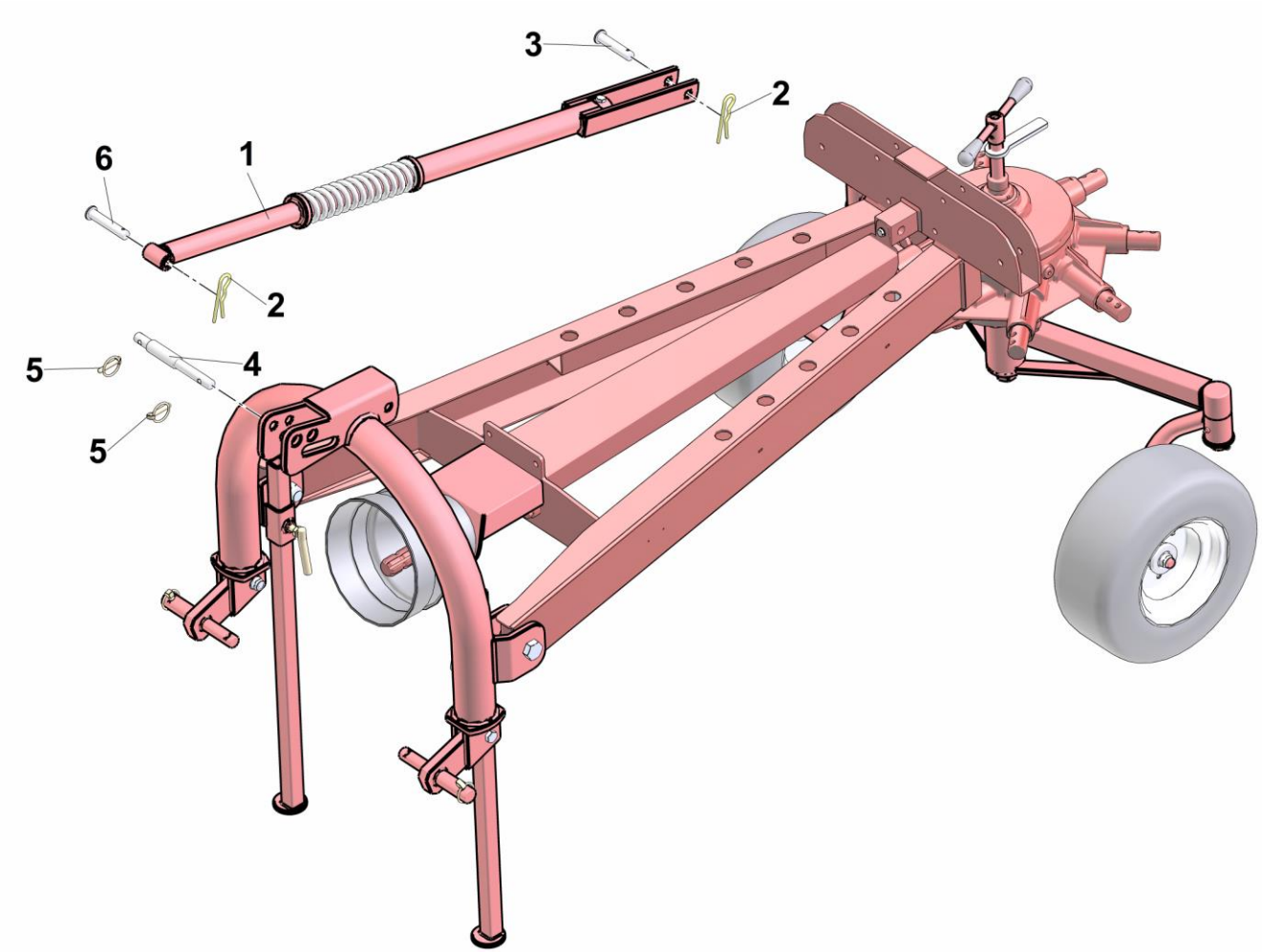

ASSEMBLAGGIO 7 - ASSEMBLY 7 - ASSEMBLAGE 7 - MONTAJE 7

Nr.	CODICE - CODE - CODE - CÓDIGO	DESCRIZIONE	DESCRIPTION	DESCRIPTION	DESCRIPCION
1	18033454	AMMORTIZZATORE	SHOCK		AMORTIGUADOR
2	3040202	COPPIGLIA A MOLLA ZINCATA	ELASTIC PIN	GOUPILLE	PASADOR
3	18030547	PERNO PER AMMORTIZZATORE INTERNO	PIN	PIVOT	EJE
4	12310115	PERNO ATTACCO TERZO PUNTO	PIN 3 POINT	ATTELAGE 3 POINT	CLAVIJA 3 POINT
5	12880614	SPINA A SCATTO	PIN	GOUPILLE	PASADOR
6	12880677	PERNO AMMORTIZZATORE	PIN	PIVOT	EJE

ASSEMBLAGGIO 8 - ASSEMBLY 8 - ASSEMBLAGE 8 - MONTAJE 8

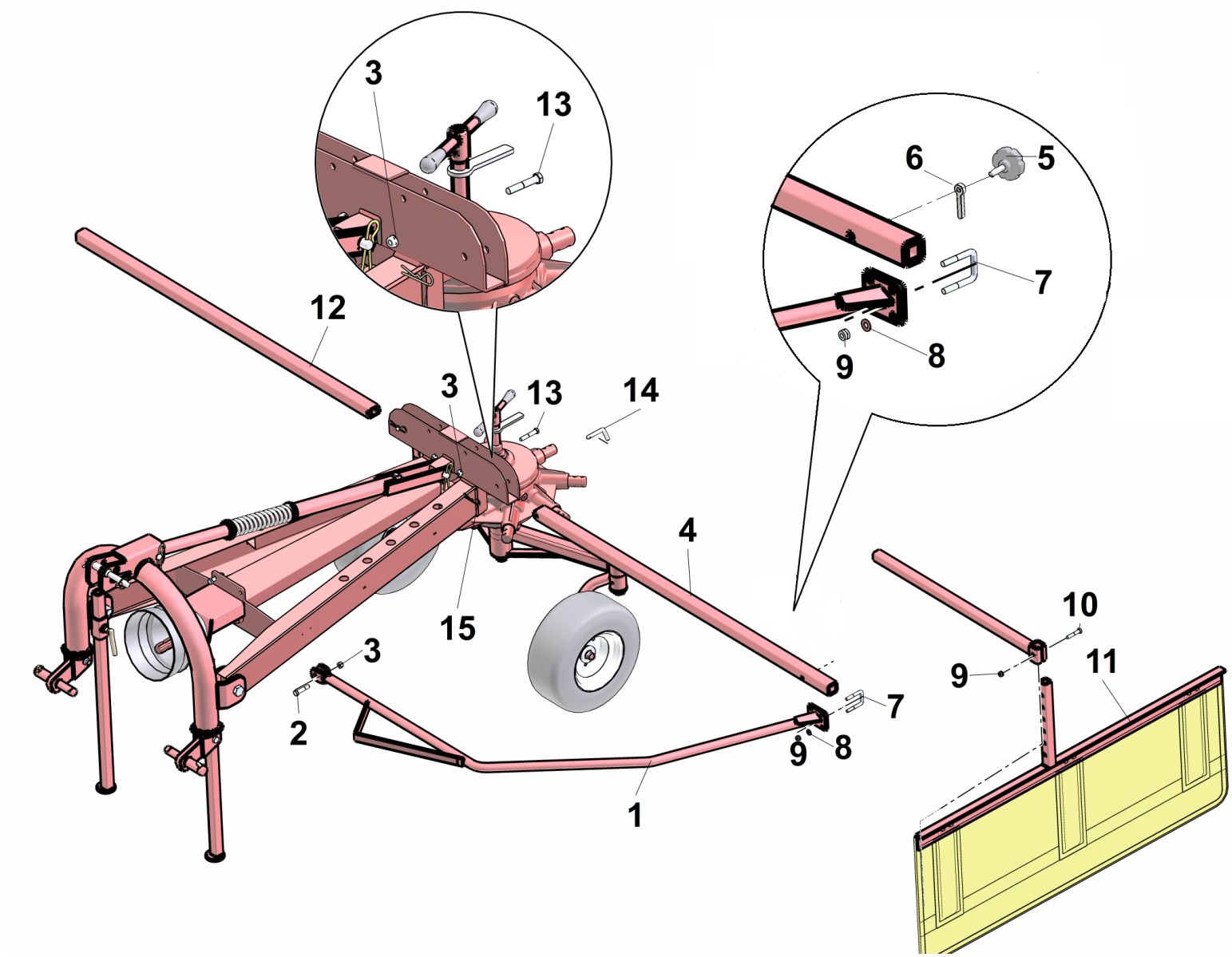

ASSEMBLAGGIO 8 - ASSEMBLY 8 - ASSEMBLAGE 8 - MONTAJE 8

Nr.	CODICE - CODE - CODE - CÓDIGO	DESCRIZIONE	DESCRIPTION	DESCRIPTION	DESCRIPCION
1	18033471	PROTEZIONE **RR320**	PROTECTION **RR320**	PROTECTEUR **RR320**	PROTECCTION **RR320**
1A		PROTEZIONE **RR350**	PROTECTION **RR350**	PROTECTEUR **RR350**	PROTECCTION **RR350**
2	3010406	VITE TE M12X55 ZN	SCREW TE M12X55 ZN	VIS TE M12X55 ZN	TORNILLO M12X55 ZN
3	3020202	DADO AUTOBLOC. BASSO M12	SELF LOCKING NUT M12	ECROU AUTOBLOCQUANT M12	TUERCA AUTOBLOCQ. M12
4	18033458	PROTEZIONE SINISTRA **RR320**	PROTECTION LEFT **RR320**	PROTECTEUR GAUCHE **RR320**	PROTECCTION IZQUIERDA **RR320**
4A		PROTEZIONE SINISTRA **RR350**	PROTECTION LEFT **RR350**	PROTECTEUR GAUCHE **RR350**	PROTECCTION IZQUIERDA **RR350**
5	3140023	POMELLO 12MAX40	KNOB 12MAX40		
6	18030525	CONTRODADO 12MA	LOCKNUT 12MA		
7		CAVALLOTTO QUADRO CQ M10X40	U BOLT M10X40	CRAMPILLON M10X40	
8	3030159	ROSETTA PIANA M10 ZN	WASHER M10 ZN	RONDELLE M10 ZN	ARANDELA M10 ZN
9	3020201	DADO ESAGONALE AUTOBLOCCANTE BASSO M10	SELF LOCKING NUT M10	ECROU A BLOCQUAGE AUT. M10	TUERCA AUTOBLOCQ. M10
10	3010304	VITE TE M10X55 ZN	SCREW TE M10X55 ZN	VIS TE M10X55 ZN	TORNILLO M10X55 ZN
11	18033405	MONTAGGIO BANDELLA LATERALE	CURTAIN	TOILE	TELA HILERA
12	18032533	PROTEZIONE DESTRA **RR320**	PROTECTION RIGHT **RR320**	PROTECTEUR DROIT **RR320**	GUARDIA DE DERECHA **RR320**
12A		PROTEZIONE DESTRA **RR350**	PROTECTION RIGHT **RR350**	PROTECTEUR DROIT **RR350**	GUARDIA DE DERECHA **RR350**
13	3011288	VITE TE M12X70 ZN	SCREW TE M12X70 ZN	VIS TE M12X70 ZN	TORNILLO M12X70 ZN
14	18033247	SPINA PER GABBIE	PIN	AXE	CLAVIJA
15	3040201	COPPIGLIA A MOLLA ZN.	PIN	PIVOT	CLAVIJA

ASSEMBLAGGIO 9 - ASSEMBLY 9 - ASSEMBLAGE 9 - MONTAJE 9

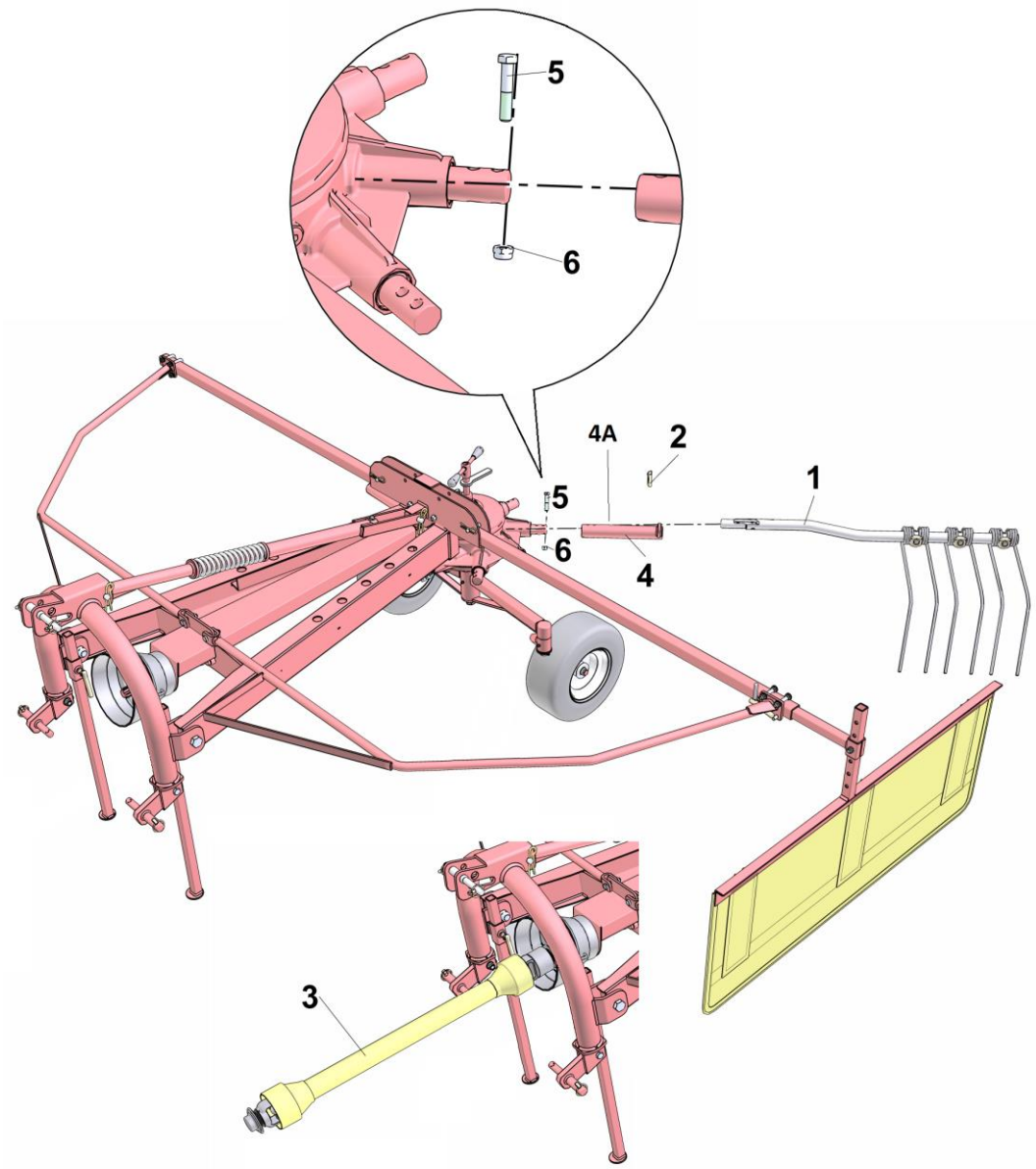

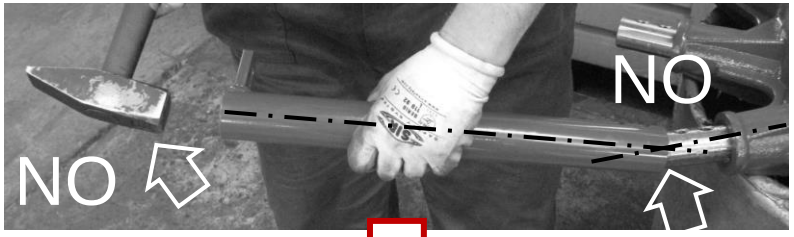

ATTENZIONE / WARNING
AVERTISSEMENT / ADVERTENCIA

PRESTARE ATTENZIONE ALL'INSERIMENTO DI CIASCUN CANNOTTO NELLA RELATIVA BIELLA DEL ROTORE. **NON FORZARE IL SUO INSERIMENTO**.

PAY ATTENTION TO THE INSERTION OF EACH TUBE IN THE ROTOR CONNECTING ROD. ***DO NOT FORCE ITS INSERTION****.*

FAIRE ATTENTION À L'INSERTION DE CHAQUE TUBE DANS LA BIELLE DU ROTOR. **NE PAS FORCER SON INSERTION**.

PRESTE ATENCIÓN A LA INSERCIÓN DE CADA TUBO EN LA VARILLA DE CONEXIÓN DEL ROTOR. ***NO FUERCE SU INSERCIÓN****.*

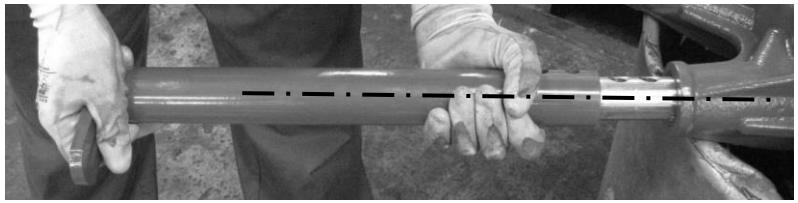

ALLINEARE IL CANNOTTO ORIZZONTALMENTE ALLA BIELLA ED INSERIRLO PRIMA MANUALMENTE E POI AIUTANDOSI CON UN MARTELLO DI PLASTICA.

ALIGN THE TUBE HORIZONTALLY TO THE CONNECTING ROD AND INSERT IT FIRST MANUALLY AND THEN BY USING A PLASTIC HAMMER.

ALIGNEZ LE TUBE HORIZONTALEMENT À LA BIELLE ET INSÉREZ-LE D'ABORD MANUELLEMENT PUIS EN UTILISANT UN MARTEAU EN PLASTIQUE.

ALINEE EL TUBO HORIZONTALMENTE EN LA VARILLA DE CONEXIÓN E INSÉRTELO PRIMERO MANUALMENTE Y LUEGO USANDO UN MARTILLO DE PLÁSTICO.

ASSEMBLAGGIO 9 - ASSEMBLY 9 - ASSEMBLAGE 9 - MONTAJE 9

Nr.	CODICE - CODE - CODE - CÓDIGO	DESCRIZIONE	DESCRIPTION	DESCRIPTION	DESCRIPCION
1	18033401	BRACCETTO PORTAMOLLA	ARM COMPLETE RR	BRAS COMPLETE RR	BRAZO COMPLETO RR
2	3080202	SPINA A SCATTO	PIN	GOUPILLE	PASADOR
3	8020402	ALBERO CARDANICO	CARDAN SHAFT	CARDAN	EJE CARDAN
4	18033469	CANOTTO **RR350**	ARM **RR350**	BRAS **RR350**	BRAZO **RR350**
4A	18031498	CANOTTO **RR320**	ARM **RR320**	BRAS **RR320**	BRAZO **RR320**
5	3011207	VITE TE M12X60 ZN	SCREW TE M12X60 ZN	VIS TE M12X60 ZN	TORNILLO TE M12X60 ZN
6	3020202	DADO AUTOBLOC. BASSO M12	SELF LOCKING NUT M12	ECROU AUTOBLOCQUANT M12	TUERCA AUTOBLOCQ. M12

ASSEMBLAGGIO 10 - ASSEMBLY 10 - ASSEMBLAGE 10 - MONTAJE 10

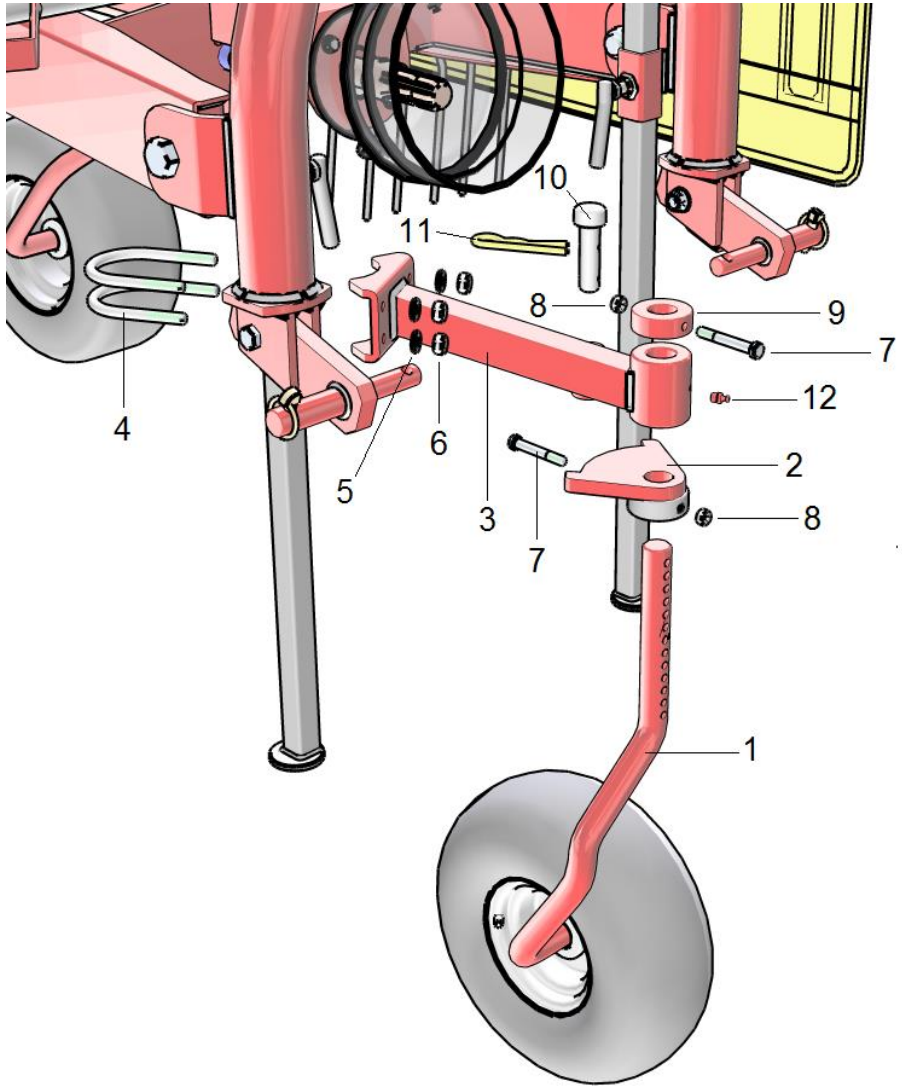

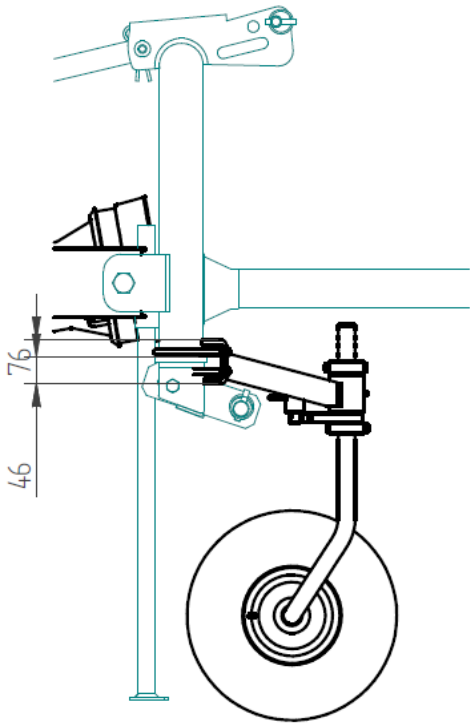

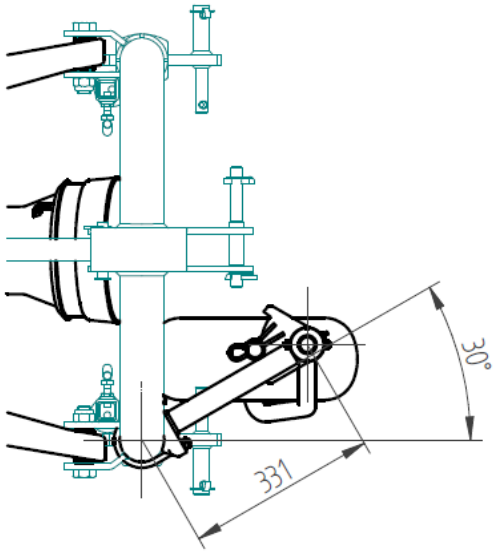

ASSEMBLAGGIO 10 - ASSEMBLY 10 - ASSEMBLAGE 10 - MONTAJE 10

Nr.	CODICE - CODE - CODE - CÓDIGO	DESCRIZIONE	DESCRIPTION	DESCRIPTION	DESCRIPCION
1	18030876	GRUPPO RUOTA SUPPLEMENTARE	ADDITIONAL WHEEL UNIT		
2	18033034	SETTORE REGOLAZIONE	SECTOR	SECTUER	SECTOR
3	18033033	BRACCIO	ARM	BRAS	BRAZO
4	3170119	CAVALOTTO M12	U BOLT M12	CRAMPILLON M12	
5	3030162	ROSETTA PIANA M12 ZN	WASHER M12 ZN	RONDELLE M12 ZN	ARANDELA M12 ZN
6	3020333	DADO ESAGONALE MEDIO M12 ZN	NUT M12 ZN	ECROU M12 ZN	TUERCA M12 ZN
7	3011612	VITE T.E. M8X70 ZN	H.H. SCREW M8X70 ZN	VIS T.H. M8X70 ZN	TORNILLO C.H. M8X70 ZN
8	3020329	DADO ESAGONALE MEDIO M8	NUT M8 ZN	ECROU M8 ZN	TUERCA M8 ZN
9	12070103	BOCCOLA	BUSH	BAGUE	CASQUILLO
10	18032340	PERNO BATTUTA	PIN	PIVOT	PASADOR
11	3040202	COPPIGLIA A MOLLA ZN 5X100	PIN 5X100	PIVOT 5X100	PASADOR 5X100
12	3090101	INGRASSATORE DIRITTO M8X1	GREASE ZERK M8X1	GRAISSEUR M8X1	ENGRASADOR M8X1

Issue	Change	Pages	Date
4	Cambiata grafica manuale – ass.6: aggiunti item 11, 12 e 13, cambiato item 10 (grafica e codice)		5/2019
4a	Ass.10: cambiato codice item 8 e 9	23	10/2019
4b	Ass.5: cambiata grafica e item	12 e 13	6/2021
4c	Ass.4: aggiunto item 13 + codice	10 e 11	5/2023

ENOAGRICOLA ROSSI s.r.l.
06019 Calzolaro di Umbertide Perugia Italia
Tel. +39 075-930 22 22 - Telefax +39 075-930 23 28
email: parts@enorossi.it – web: http://www.enorossi.it